

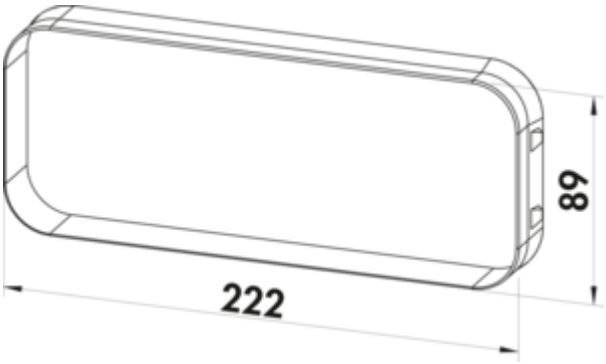

PRIME flow P-K-Klima flow 150 traver. murale

Numéro de produit: 4051077
Configuration: gris clair

Options de configuration
4051069 | blanc
4051071 | anthracite
4051075 | rouge brique
4051077 | gris clair

✓ Traversées murale
✓ système enfichable
Traversée murale, avec clapet anti-retour.

— système N-Klick pour une connexion sûre avec le connecteur universel
— raccordement direct de l'adaptateur plat, tube rond et coude rond
— épaisseur murale max. 550 mm, raccourcissable jusqu'à 220 mm
— carottage dans le Ø 162 nominal ou 164 mm
— douille murale pour le montage sans outils et l'étanchéification contre les fuites

plus d'infos...

Fiche technique

Type d'article	Traversées murale
Marque	PRIME flow
Matériau	plastique
Montage/fixation	système enfichable
Convient pour	raccordement direct de l'adaptateur plat, tube rond et coude rond
Forme	angulaire
Domaine d'utilisation et d'application	Extérieur
Diamètre	150 mm

Possibilité de raccourcissement	raccourcissable jusqu'à 220 mm
Épaisseur de paroi appropriée	épaisseur de paroi max. 550 mm
Diamètre de raccordement	150 mm
Version store vénitien	avec clapet de retenue
Dimension du système	150
Forme de raccordement	angulaire
Système de ventilation	COMPAIR PRIME flow®

Naber GmbH
Enschedestr. 24
DE-48529 Nordhorn

Tel. +49 5921 704-0
Fax +49 5921 704-140
naber@naber.com

Croquis coté (PDF)

