

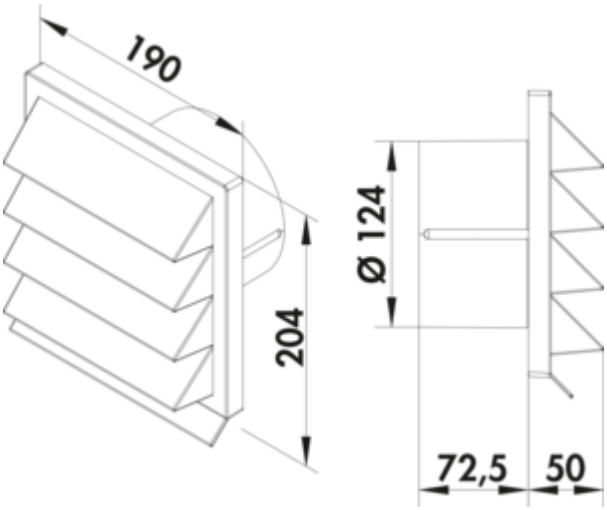


# K-Jal 125 Außenjalousie

Produktnummer: 4021072
Konfiguration: ziegelrot

**Konfigurationsoptionen**
4021070 | weiß
4021072 | ziegelrot
4021079 | anthrazit

✓ Außenjalousie
✓ Montage in die Wand
✓ Stecksystem zum nachträglichen Verkleben

190 x 190 mm, mit Rückstauklappe für Anschluss an Rundrohr.
— Ø 125 mm
— Stutzentiefe 72,5 mm

**weitere Infos...**

## Technische Daten

| | |
|---|---|
| Artikeltyp | Außenjalousie |
| Höhe | 190 mm |
| Breite | 190 mm |
| Montage/Befestigung | Montage in die Wand<br>Stecksystem zum nachträglichen Verkleben |
| Form | eckig |
| Stutzentiefe | 72,5 mm |

| | |
|---|---|
| Anschlussdurchmesser | 125 mm |
| Ausführung Jalousie | mit Rückstauklappe |
| Systemmaß | 125 |
| Anschlussform | rund |
| Lüftungssystem | COMPAIR flow 125 |

Naber GmbH
Enschedestr. 24
DE-48529 Nordhorn

Tel. +49 5921 704-0
Fax +49 5921 704-140
naber@naber.com

## Maßskizze (PDF)

