

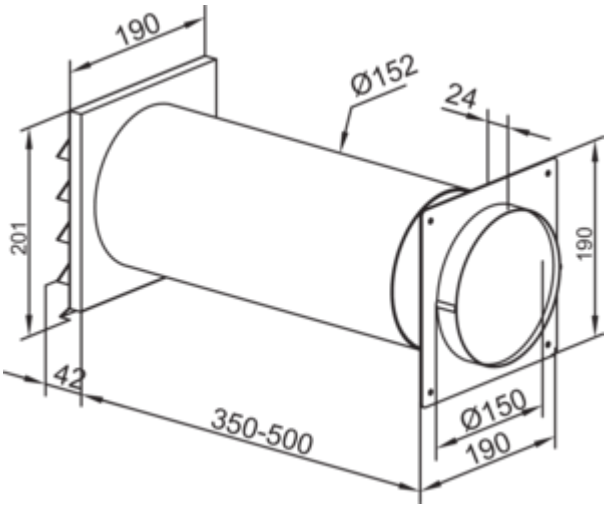

E-Jal 150 Mauerkasten inkl. THERMOBOX

Produktnummer: 4043065
Konfiguration: weiß, Edelstahl

Konfigurationsoptionen
4043065 | weiß, Edelstahl

✓ Mauerkasten
Mauerkasten mit Teleskoprohr, inkl. eingebautem Wärmerückhaltesystem THERMO-BOX und **Edelstahl-Außenjalousie E-Jal**.
— Schlauch-/Rohrstutzen-Ø 150 mm
— Stutzentiefe 24 mm
— Einbautiefe 350–500 mm, kürzbar bis 255 mm
— Wanddurchbruch-Ø ca. 155 mm
— Blower-Door zertifiziert (notwendiger Öffnungsdruck >65 Pa)

EDELSTAHL® Rostfrei

weitere Infos...

Technische Daten

Artikeltyp	Mauerkasten
Höhe	201 mm
Breite	190 mm
Material	Edelstahl
Zertifizierung	Rostfrei
Eigenschaften	kürzbar
Form	eckig
Einbautiefe	350–500 mm

Außendurchmesser	150 mm
Stutzentiefe	24 mm
Durchmesser Wanddurchbruch	155 mm
Ausführung Mauerkasten	Mauerkasten mit Teleskoprohr, inkl. eingebautem Wärmerückhaltesystem THERMOBOX und Edelstahl-Außenjalousie E-Jal
Rohrstutzenmaß	Schlauch-/Rohrstutzen-Ø 150 mm
Systemmaß	150
Anschlussform	rund
Lüftungssystem	COMPAIR flow 150

Maßskizze (PDF)

