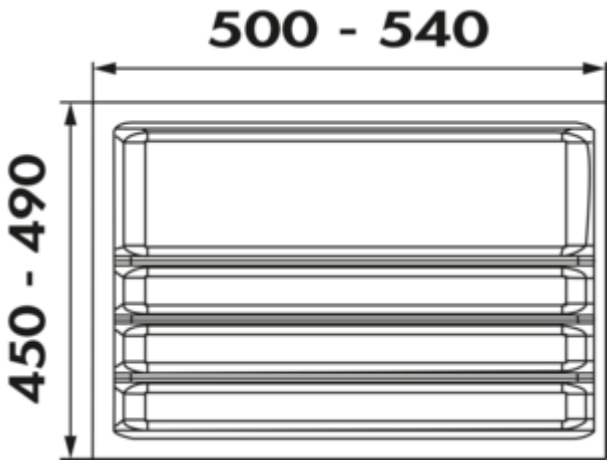

Ordine

Numéro de produit: 8034213
Configuration: pour armoire de 600 mm, 2 lots de traverses de séparation

Options de configuration

8034210 | pour armoire de 400 mm, 1 lot de traverses de séparation
8034211 | pour armoire de 450 mm, 1 lot de traverses de séparation
8034212 | pour armoire de 500 mm, 2 lots de traverses de séparation
8034213 | pour armoire de 600 mm, 2 lots de traverses de séparation
8034214 | pour armoire de 900 mm, 3 lots de traverses de séparation

✓ Insert à couverts
✓ Largeur de l'armoire: 600 mm
✓ découpable

Insert à couverts.
— couleur acier inox
— bord découpable
— **H 60 mm**
— largeurs et profondeurs min./max., voir les dessins cotés
— les lots de traverses de séparation anthracites sont compris dans l'étendue de livraison

plus d'infos...

Fiche technique

Type d'article	Insert à couverts	Caractéristiques	découpable
Hauteur	60 mm	Largeur de l'armoire	600 mm
Largeur	500 - 540 mm	Autres pièces	2 lots de traverses de séparation
Matériau	plastique		

Naber GmbH
Enschedestr. 24
DE-48529 Nordhorn

Tel. +49 5921 704-0
Fax +49 5921 704-140
naber@naber.com