

KWC Luna E1

Productnummer: 5022220
Configuratie: roestvrij staal, hoogdruk

Configuratie-opties
5022220 | roestvrij staal, hoogdruk
5022237 | chroom, hoogdruk
5022240 | chroom, laagdruk
5022244 | zwart mat, hoogdruk

✓ Gootsteenkraan
✓ hoogdruk
✓ met zwenkbare uitloop

Eengreepsmengkraan. Met zwenkbare uitloop en keramisch binnenwerk.
— zwenkbereik 160°
— boor Ø 35 mm

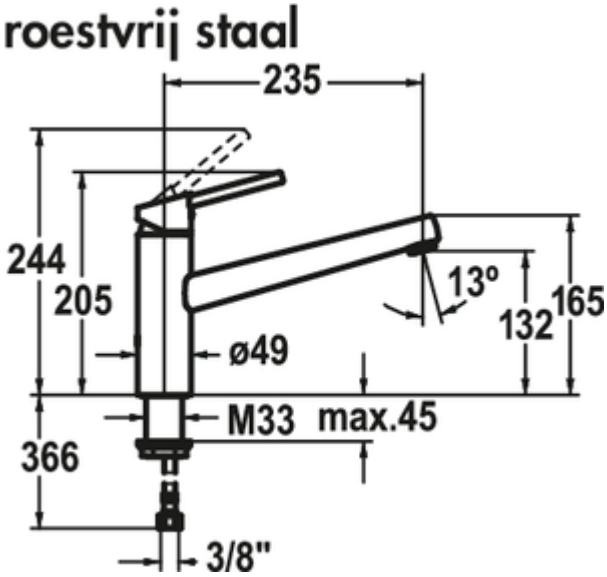

EDELSTAHL Rostfrei

SWISS MADE

KERAMISCHE DICHTUNG

meer info...

Technische gegevens

Type artikel	Gootsteenkraan	Patroon met keramische afdichtingsschijven	Ja
Merk	KWC	Draaibare uitloop	160°
Aantal handgrepen	1	Type fitting	Eengreepsmengkraan
Totale installatiehoogte	205 mm	Bedrijfsdruk	hoogdruk
Bereik	235 mm	Breed	49 mm
uitloop	met zwenkbare uitloop	Materiaal	roestvrij staal
Afvoerhoogte	132 mm	Werkbladdikte	45 mm
Bedrijfsmodus	Hefboom	Aantal kraangaten	1
Hoogte	205 mm	Hellingshoek van beluchter	13 °
Boordiameter	35 mm	Temperatuur instelbaar	Ja
positie hendel	boven		

Maatschets (PDF)

