

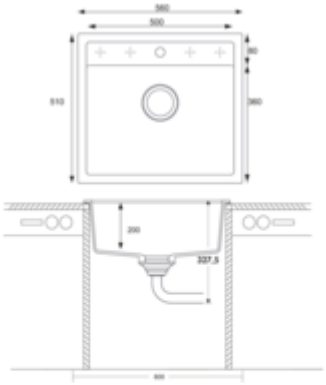

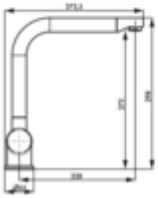

Angola 56 – Set

Produktnummer: 1041009
Konfiguration: granit nero, Set, inkl. Drive 1S, edelstahlfarbig/ schwarz

Konfigurationsoptionen
1041009 | granit nero, Set, inkl. Drive 1S, edelstahlfarbig/schwarz

✓ Einbauspüle
✓ Flächenbündige Spüle
✓ Composite

Einbauspüle. Composite, Einzelbecken. 3½" Siebkorbventil mit Drehexzentergarnitur, verchromt. 5 Vorbohrungen, **Bohrungen müssen vor Ort durchgeschlagen werden. Auch geeignet für den flächenbündigen Einbau.**
— geeignet für Arbeitsplattenstärken von 22 mm bis 44 mm
— Ausschnittmaß ca. 540 x 490 mm
— geprüft nach EU Standard BS EN 13310:2015
— auch verwendbar in Kombination mit Heißwasser-Armaturen (+/–100 °C)

Einhebelmischer. Mit **schwenkbarem Auslauf**, edelstahlfarbig/schwarz, seitlichem Hebel und Keramikkartusche.
— Schwenkbereich 360°
— Bohr-Ø 35 mm





weitere Infos...

Technische Daten

Artikeltyp	Spüle
Höhe	327,5 mm
Breite	560 mm
Material	Composite
Einbauvariante	Einbauspüle Flächenbündige Spüle
Breite Hauptbecken	500 mm
Höhe Hauptbecken	200 mm
Tiefe Hauptbecken	360 mm
Ausschnittmaß	ca. 540 x 490 mm (Einbauspüle)
Materialstärke Arbeitsplatte maximal	44 mm
Materialstärke Arbeitsplatte minimal	22 mm

Armaturenbank	Ja
Lochbohrungen	5 Vorbohrungen Bohrungen müssen vor Ort durchgeschlagen werden
Hinweis Armaturbohrung	vorgebohrt
Anzahl Becken	1 Hauptbecken
Anzahl Überlaufstellen	1
Ventilart	3 1⁄2" Siebkorbventil
Überlauf	Überlauf im Hauptbecken
Garnitur	Exzentergarnitur, verchromt
Schrankbreite	600 mm
Garniturbetätigung	Drehexzenter verchromt

Ersatzteile

1106062	Drehexzentergarnitur, Ablaufgarnitur, 3½" Siebkorbventil, für Angola 56

Empfehlungen

1100411	Gramix 2 Hochdruck-Armatur, Spültischarmatur, granit nero
1100415	Gramix 2 Hochdruck-Armatur, Spültischarmatur, granit magnolia
1100401	Gramix 1 Hochdruck-Armatur, Spültischarmatur, granit nero
1100405	Gramix 1 Hochdruck-Armatur, Spültischarmatur, granit magnolia
1100412	Gramix 2 Hochdruck-Armatur, Spültischarmatur, granit espresso
1100416	Gramix 2 Hochdruck-Armatur, Spültischarmatur, granit concrete
1100402	Gramix 1 Hochdruck-Armatur, Spültischarmatur, granit espresso
1100406	Gramix 1 Hochdruck-Armatur, Spültischarmatur, granit concrete
1100413	Gramix 2 Hochdruck-Armatur, Spültischarmatur, granit metallico
1100417	Gramix 2 Hochdruck-Armatur, Spültischarmatur, granit lava
1100403	Gramix 1 Hochdruck-Armatur, Spültischarmatur, granit metallico
1100407	Gramix 1 Hochdruck-Armatur, Spültischarmatur, granit lava
5011089	Drive 1S, Spültischarmatur, edelstahlfarbig/schwarz, Hochdruck

Maßskizze (PDF)

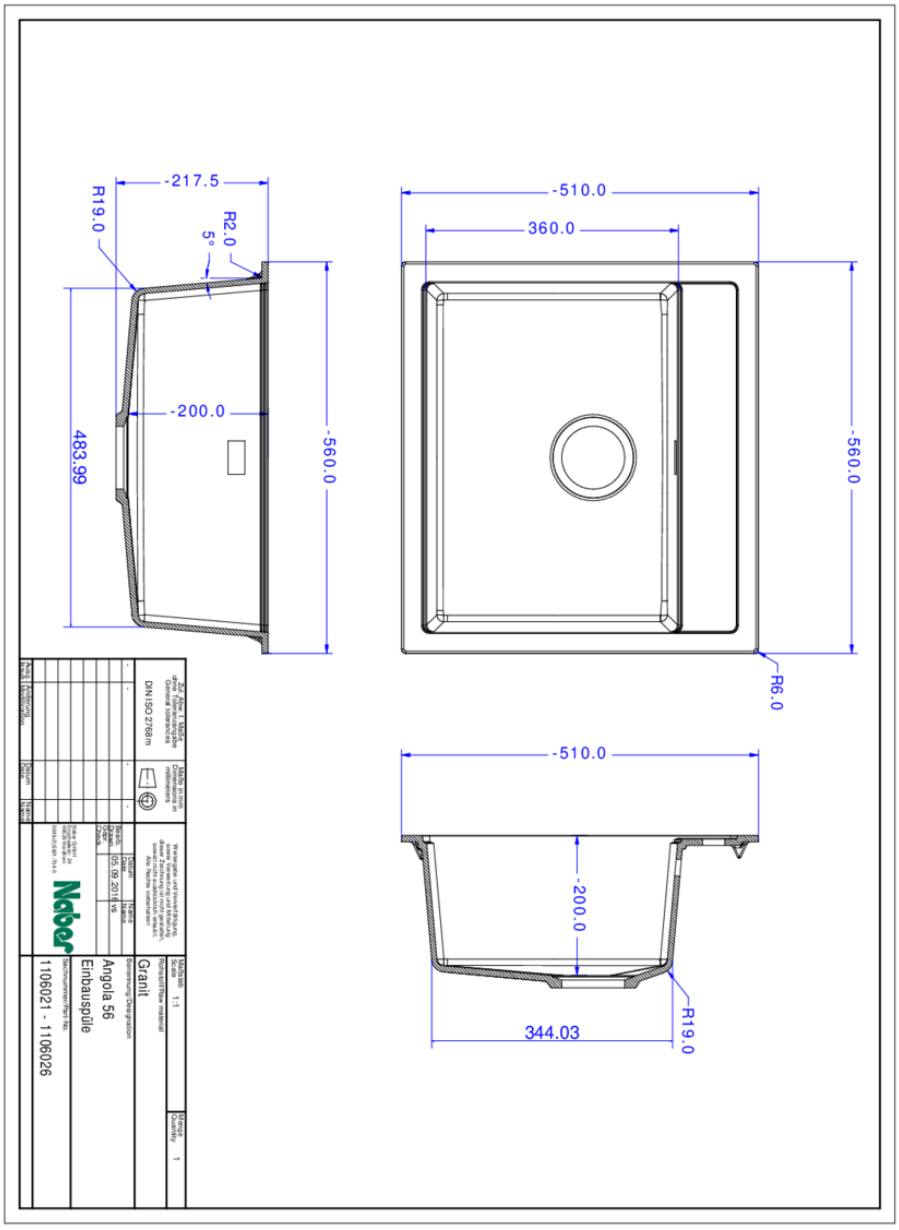

Einbaumaße (PDF)

