

Ideal Standard Cerafit 1

Produktnummer: 5024151
Konfiguration: chrom, Niederdruck

Konfigurationsoptionen
5024150 | chrom, Hochdruck
5024151 | chrom, Niederdruck

✓ Spültischarmatur
✓ Niederdruck
✓ mit schwenkbarem Auslauf

Einhebelmischer. Mit schwenkbarem Auslauf und Keramikkartusche.
— Schwenkbereich 360°
— Bohr-Ø 35 mm

German Engineering

KERAMISCHE DICHTUNG

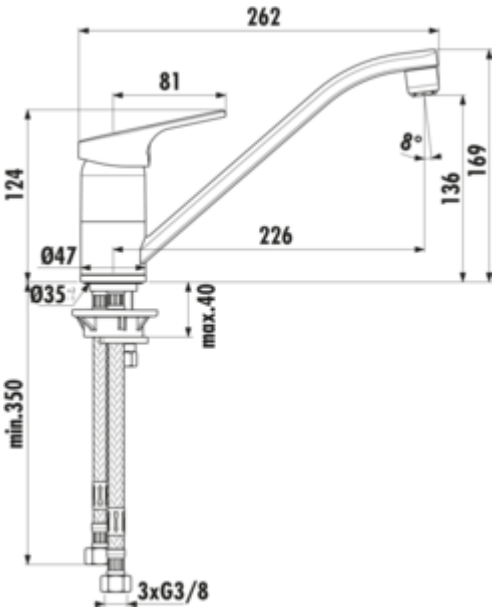

weitere Infos...

Technische Daten

Artikeltyp	Spültischarmatur	Kartusche mit keramischen Dichtscheiben	Ja
Marke	Ideal Standard	Schwenkbereich Auslauf	360°
Höhe	169 mm	Armaturenart	Einhebelmischer
Breite	47 mm	Betriebsdruck	Niederdruck
Anzahl Griffe	1	Material	Messing
Aufbauhöhe gesamt	169 mm	Arbeitsplattenstärke	40 mm
Ausladung	226 mm	Hahnlochanzahl	1
Auslauf	mit schwenkbarem Auslauf	Kartuschengröße	38 mm
Auslaufhöhe	138 mm	ECO-Funktion	Wassersparfunktion
Bedienungsart	Hebel	Temperaturbegrenzer/Verbrühschutz	Ja
Bohrdurchmesser	35 mm	Neigungswinkel Strahlregler	8 °
Griffposition	oben	Durchflussmenge bei 3 bar (kalt)	6 l/min
Hebellänge	81 mm		

Naber GmbH
Enschedestr. 24
DE-48529 Nordhorn

Tel. +49 5921 704-0
Fax +49 5921 704-140
naber@naber.com

Zubehör

5031005	Schmutzfilter Ecco 1, 3/8'', chrom

Naber GmbH
Enschedestr. 24
DE-48529 Nordhorn

Tel. +49 5921 704-0
Fax +49 5921 704-140
naber@naber.com