

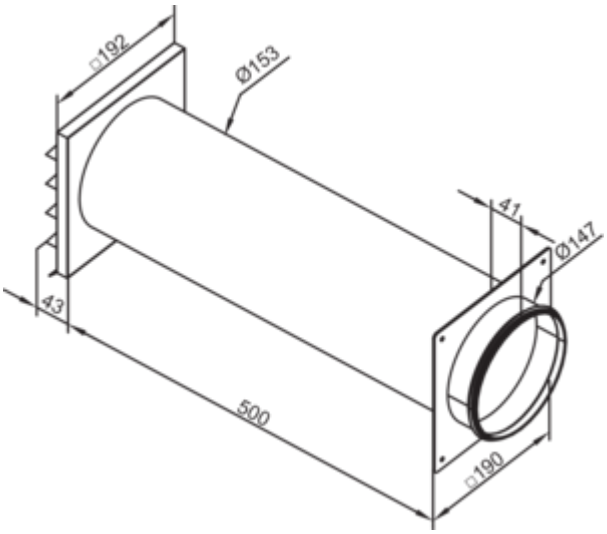

STEEL flow SF-Klima-E 150 Mauerkasten

Produktnummer: 4061030
Konfiguration: verzinkter Stahl, Edelstahl

Konfigurationsoptionen
4061030 | verzinkter Stahl, Edelstahl

✓ Mauerkasten
✓ Montage in die Wand
✓ Stecksystem

Edelstahl-Außenjalousie mit Rückstauklappe.
— einkürzbar
— Einbautiefe 500 mm, kürzbar bis 190 mm
— Wanddurchbruch-Ø ca. 155 mm
— passend für Rundrohre SR-R flex und SR-R
— Anschluss an ein Kunststoff Rundrohr möglich

weitere Infos...

Technische Daten

Artikeltyp	Mauerkasten	Einbautiefe	500 mm
Marke	STEEL flow	Außendurchmesser	150 mm
Breite	500 mm	Kürzbarkeit	kürzbar auf 190 mm
Material	verzinkter Stahl	Durchmesser Wanddurchbruch	155 mm
Oberfläche/Beschichtung	verzinkt	Anschlussdurchmesser	148 mm
Montage/Befestigung	Montage in die Wand Stecksystem	Ausführung Mauerkasten	Edelstahl-Außenjalousie mit Rückstauklappe
Hinweis	Anschluss an ein Kunststoff Rundrohr möglich	Ausführung Jalousie	mit Rückstauklappe
geeignet für	passend für Rundrohre SR-R flex und SR-R	Systemmaß	150
Eigenschaften	kürzbar	Anschlussform	rund
Form	eckig	Lüftungssystem	COMPAIR STEEL flow® 150

Einbaumaße (PDF)

