

KWC Luna E8

Numéro de produit: 5022236
Configuration: acier inox, haute pression

Options de configuration
5022236 | acier inox, haute pression

✓ Robinetterie d'évier
✓ haute pression
✓ á tête pivotante/extractible

Mitigeur à bec unique. À tête **pivotante/extractible (en métal)** et cartouche céramique.
— plage de pivotement 130°
— forage Ø 35 mm

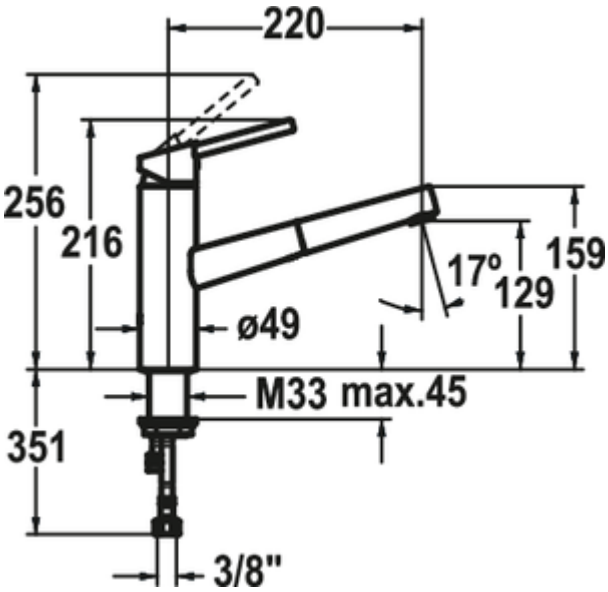

EDELSTAHL Rostfrei

BELGAQUA

SWISS MADE

KERAMISCHE DICHTUNG

plus d'infos...

Fiche technique

Type d'article	Robinetterie d'évier	Cartouche avec disques d'étanchéité en céramique	Oui
Marque	KWC	Plage de pivotement de la sortie	130°
Nombre de poignées	1	Type de robinetterie	Mitigeur à bec unique
Hauteur de montage totale	216 mm	Pression de service	haute pression
Portée	220 mm	Largeur	49 mm
Sortie	á tête pivotante/extractible	Matériau	acier inox
Hauteur d'écoulement	129 mm	TouchProtect	Oui
Hauteur	216 mm	Nombre de trous de robinetterie	1
Mode d'emploi	Levier	Angle d'inclinaison du régulateur de jet	17 °
Diamètre de perçage	35 mm	Filetage du tuyau	3/8"
Griffposition	en haut	Épaisseur du plan de travail	45 mm

Croquis coté (PDF)

