

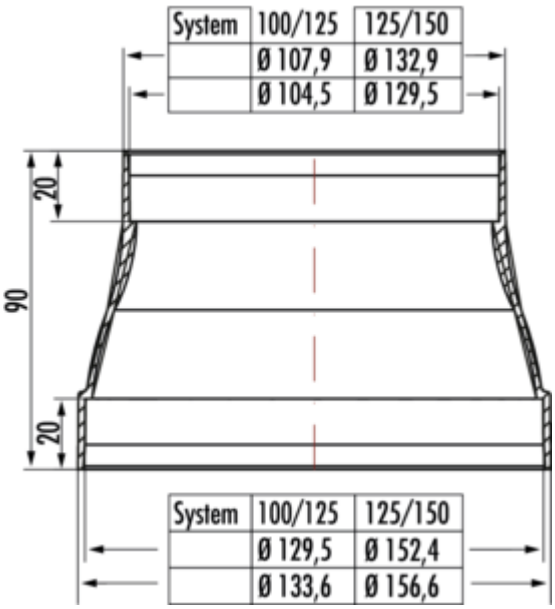

RDZ flow reduceerstuk

Productnummer: 4011048
Configuratie: Ø 125/150 mm, wit

Configuratie-opties
4011048 | Ø 125/150 mm, wit
4011049 | Ø 100/125 mm, wit

- ✓ Verbindingselement
- ✓ Insteeksysteem voor verlijming achteraf
- ✓ reversibele montage mogelijk

Voor de overgang van diameter 125 mm ronde buis op diameter 100 mm ronde buis en van diameter 150 mm ronde buis op diameter 125 mm ronde buis. Reversibele montage mogelijk. Stromingsgeoptimaliseerde uitvoering door vermijding van scherpe stromingsafscheurkanten.

meer info...

Technische gegevens

Type artikel	Verbindingselement
Hoogte	90 mm
Breed	90 mm
Materiaal	Polystyreen
Monteren/bevestigen	Insteeksysteem voor verlijming achteraf reversibele montage mogelijk

Vorm	rond
Diameter aansluiting	125/150 mm
Systeemdimensie	125 150
Uitgangsaandrijving	rond
Ventilatiesysteem	Accessoires

Maatschets (PDF)

