

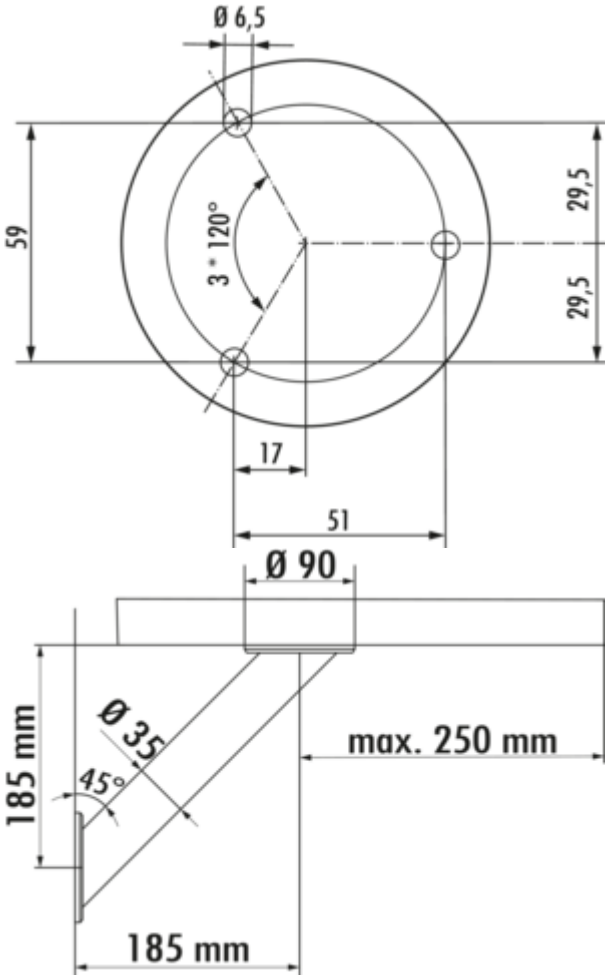

Typ 40

Produktnummer: 3021097
Konfiguration: Edelstahl, H 185 mm, Rohr-Ø 35 mm

Konfigurationsoptionen
3021097 | Edelstahl, H 185 mm, Rohr-Ø 35 mm

✓ Konsole
✓ Material: Edelstahl
✓ rund

Konsole.
— max. Tragkraft pro Paar von ca. 40 kg bei gleichmäßig verteilter Last, bei einem max. Abstand der Konsolen von 900 mm und einem max. Überstand der Platten von 250 mm

Bei Verwendung der Glasadapterscheibe (3021056) sollte die Verklebung durch einen Glaser erfolgen.

EDELSTAHL® Rost frei

weitere Infos...

Technische Daten

Artikeltyp	Konsole
Höhe	185 mm
Breite	230 mm
Material	Edelstahl
Hinweis	Bei Verwendung der Glasadapterscheibe (3021056) sollte die Verklebung durch einen Glaser erfolgen.
Form	rund

Tragkraft	max. Tragkraft pro Paar von ca. 40 kg bei gleichmäßig verteilter Last, bei einem max. Abstand der Konsolen von 900 mm und einem max. Überstand der Platten von 250 mm
Durchmesser Auflagefläche	90 mm
Ausführung Stützelement	schräg
Rohrmaß	Ø 35 mm
Neigungswinkel	45°

Zubehör

3021056	Glasadapterscheibe, Zubehör, Edelstahl, Ø 90 mm

Naber GmbH
Enschedestr. 24
DE-48529 Nordhorn

Tel. +49 5921 704-0
Fax +49 5921 704-140
naber@naber.com

Maßskizze (PDF)

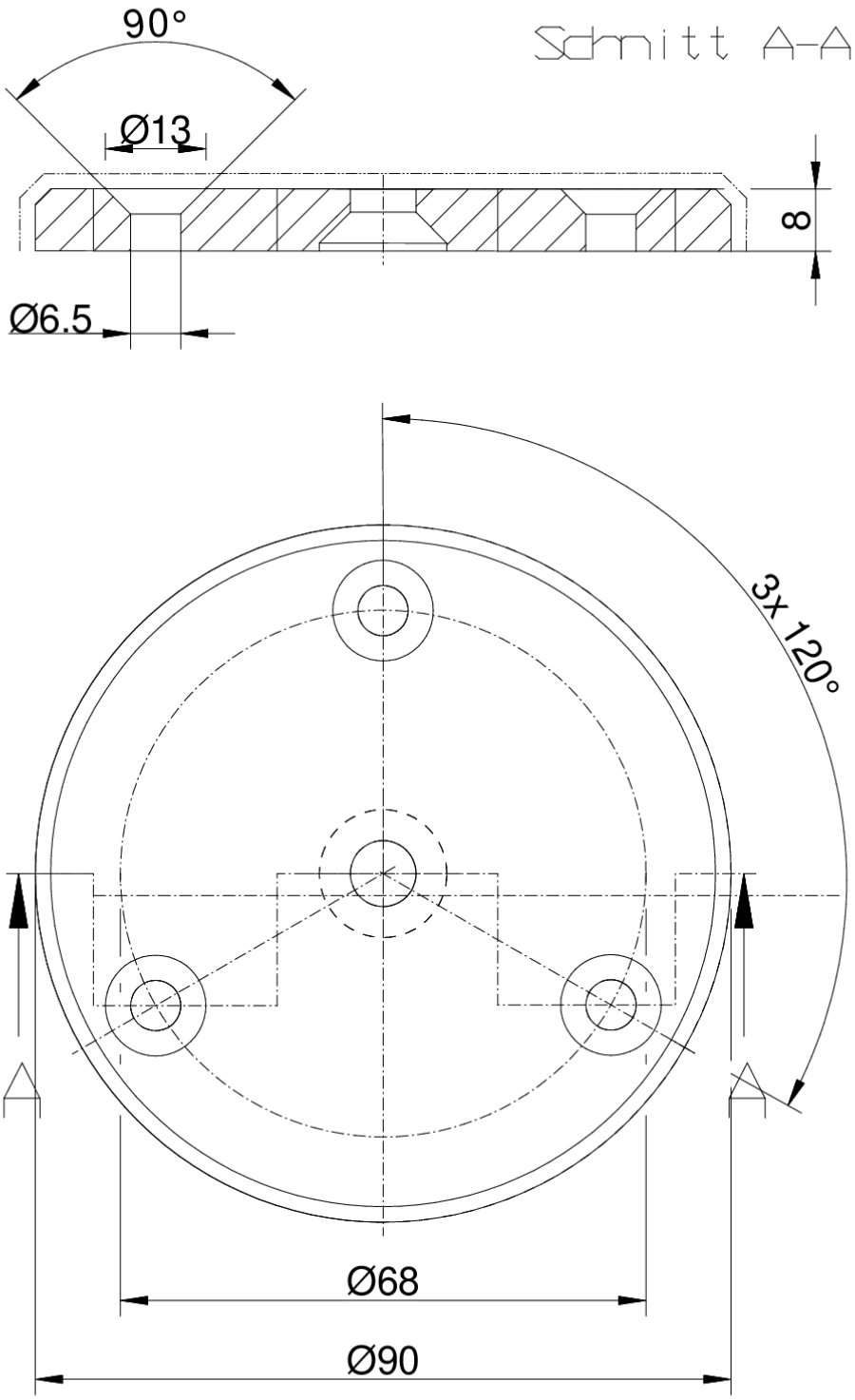

Naber GmbH
Enschedestr. 24
DE-48529 Nordhorn

Tel. +49 5921 704-0
Fax +49 5921 704-140
naber@naber.com