

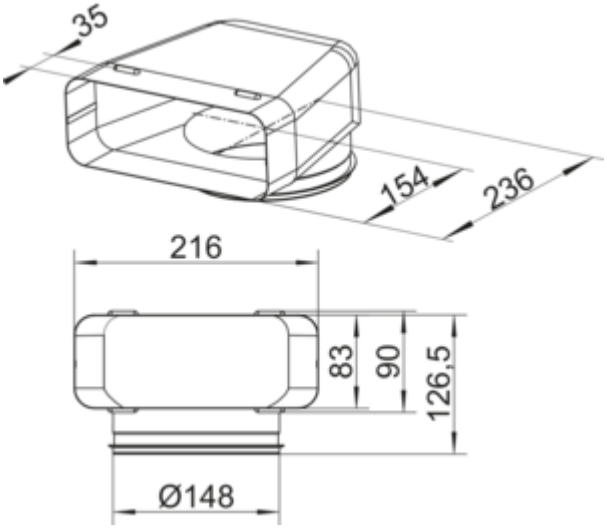

STEEL flow SF-UR 150 Umlenkstück 90°

Produktnummer: 4061012
Konfiguration: verzinkter Stahl

Konfigurationsoptionen
4061012 | verzinkter Stahl

✓ Verbindungselement
✓ Stecksystem
Mit Luftleitkörper.
— passend für Flachkanäle SF-VRO flex und SF-VRO
— passend für Rundrohre SR-R flex und SR-R
— Anschluss an ein Kunststoff Rundrohr möglich

weitere Infos...

Technische Daten

Artikeltyp	Verbindungselement
Marke	STEEL flow
Höhe	126,5 mm
Breite	216 mm
Material	verzinkter Stahl
Oberfläche/Beschichtung	verzinkt
Montage/Befestigung	Stecksystem
Hinweis	Anschluss an ein Kunststoff Rundrohr möglich

geeignet für	passend für Flachkanäle SF-VRO flex und SF-VRO passend für Rundrohre SR-R flex und SR-R
Form	eckig
Außendurchmesser	150 mm
Anschlussdurchmesser	148 mm
Systemmaß	150
Anschlussform	eckig
Lüftungssystem	COMPAIR STEEL flow® 150

Einbaumaße (PDF)

