

STEEL flow SF-VRO 150 Flachkanalrohr

Produktnummer: 4061003
Konfiguration: L 1000 mm, verzinkter Stahl

Konfigurationsoptionen
4061003 | L 1000 mm, verzinkter Stahl
4061004 | L 500 mm, verzinkter Stahl

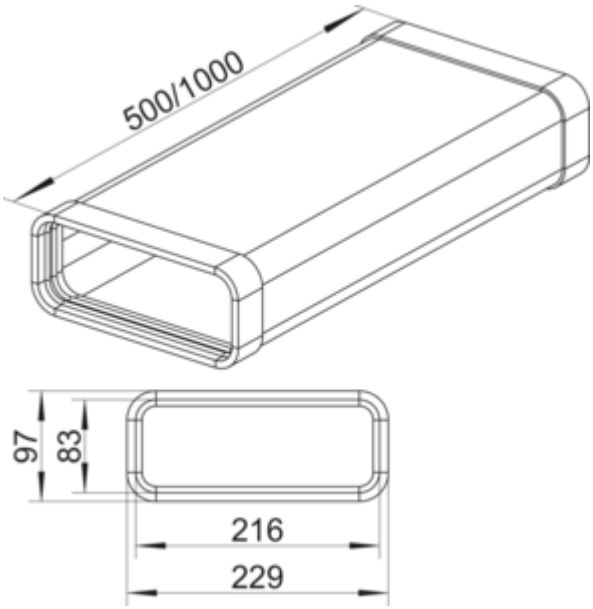

✓ Lüftungsrohr
✓ Stecksystem
Lüftungsrohr.
— einkürzbar
— Anschlussmaß Metallkanal 216 x 83 mm (mit Dichtung)
— 2 SF-Profildichtungen vormontiert
— nach Entfernen der Profildichtung ist der Anschluss an einen Kunststoffflachkanal möglich

weitere Infos...

Technische Daten

Artikeltyp	Lüftungsrohr	Hinweis	2 SF-Profildichtungen vormontiert
Marke	STEEL flow	Eigenschaften	kürzbar
Höhe	97 mm	Form	eckig
Breite	1.000 mm	Außendurchmesser	150 mm
Material	verzinkter Stahl	Anschlussform	eckig
Oberfläche/Beschichtung	verzinkt	Lüftungssystem	COMPAIR STEEL flow® 150
Montage/Befestigung	Stecksystem		

Zubehör

4061029	SF-VRO 150 Stützsteg, Abluftzubehör, verzinkter Stahl, L 300 mm

Maßskizze (PDF)

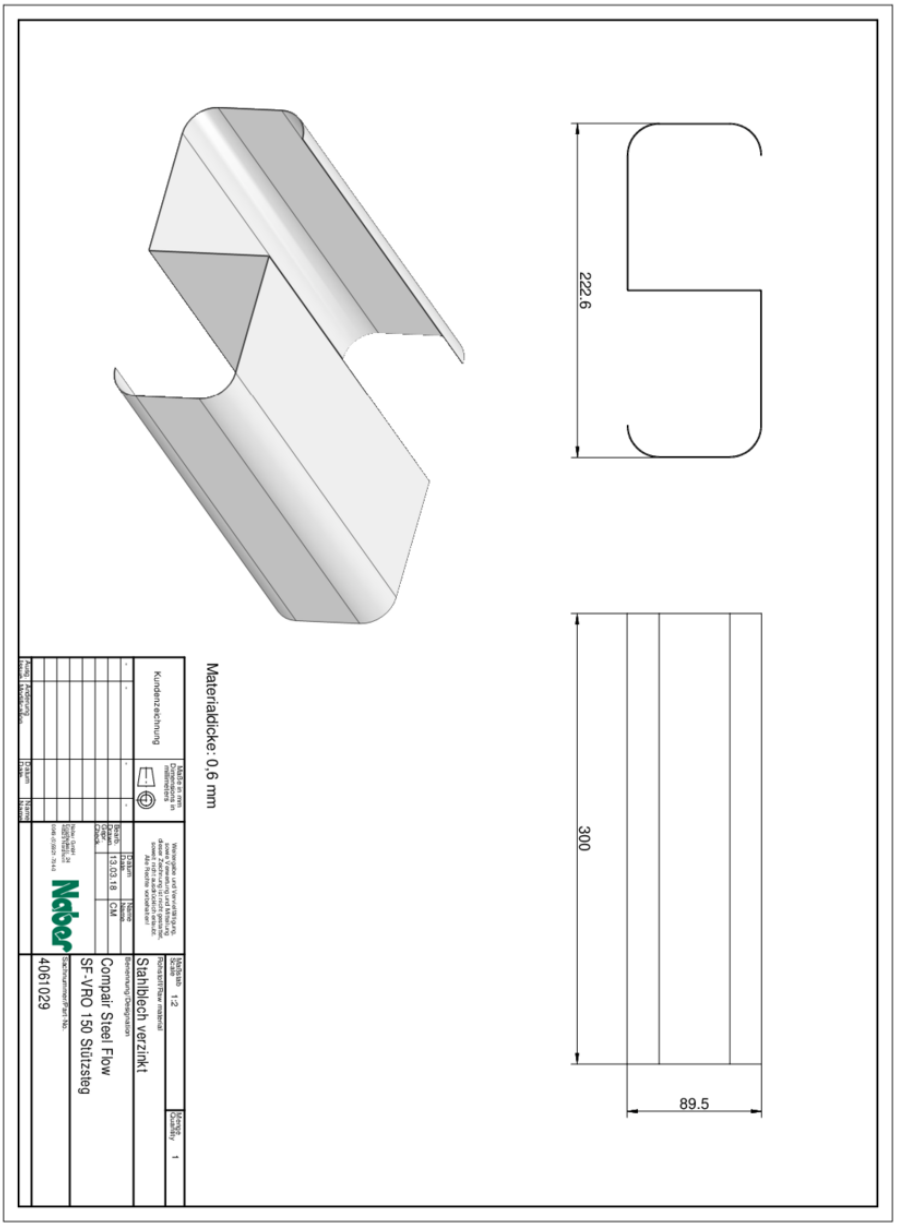

Einbaumaße (PDF)

