

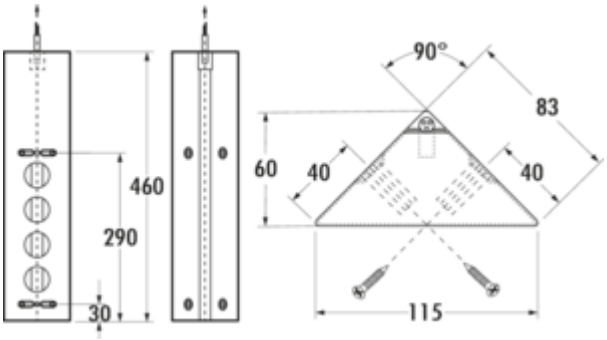

Mira ES1

Productnummer: 7053045
Configuratie: roestvrij staal

Configuratie-opties
7053045 | roestvrij staal
7053235 | zwart mat

✓ Hoekstopcontactelement
✓ 4 x veiligheidscontactdoos
✓ hoekig

Hoekvormig stopcontactelement. 4-voudig. Met telescopeerbaar compensatiestuk zonder einddoppen.
— 240 V/16 A
— 460–580 x 83 x 83 mm (H x B x D)
— 2000 mm netsnoer met veiligheidsstekker los bijgevoegd
— kabeluitlaat achteraan bovenaan

meer info...

Technische gegevens

Type artikel	Contactdooselement
Hoogte	460 - 580 mm
Breed	83 mm
Monteren/bevestigen	Hoekmontage
Netspanning	240 V/16 A
Certificering	CE
Type connector	Hoekplug
Eigenschappen	roestvrij
Vorm	hoekig
Materiaal behuizing	roestvrij staal

Kleur behuizing	Roestvrij staal
Netstekker losjes ingesloten	Ja
Lengte van de toevoerleiding (primair)	2.000 mm
Kleur stopcontact	zwart
Kabeluitgang	kabeluitlaat achteraan bovenaan
Telescopische functie	Met telescopeerbaar compensatiestuk zonder einddoppen
Versie stopcontacten	4 x veiligheidscontactdoos
Type contactdooselement	Hoekstopcontactelement
Aantal aansluitingen (totaal)	4
Contactbeveiliging	zonder verhoogde aanraakbeveiliging