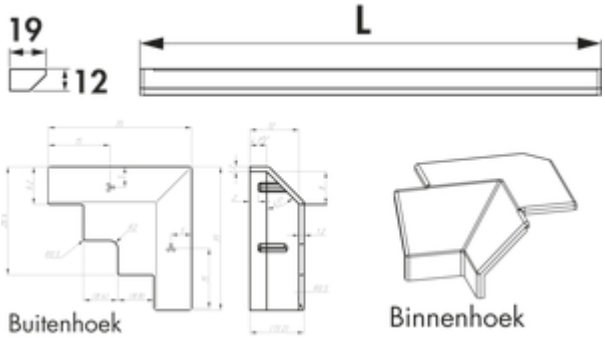

Manubrio kleurwissel LED

Productnummer: 7061197
Configuratie: afzonderlijke lamp, L 2600 mm, roestvrij staalkleurig

Configuratie-opties
7060107 | afzonderlijke lamp, L 2600 mm, zwart mat
7060108 | afzonderlijke lamp, L 1500 mm, zwart mat
7061197 | afzonderlijke lamp, L 2600 mm, roestvrij staalkleurig
7061298 | afzonderlijke lamp, L 1500 mm, roestvrij staalkleurig

✓ LED Stripe
✓ Sokkellamp/nislamp
✓ Greeplijstverlichting

Greeplijstverlichting. Kast van kunststof, zelfklevende LED band, alle 50 mm inkortbaar, geen zichtbare LED's incl. houderklemmen voor greeplijsten.

Afzonderlijke lamp
— 7,8 watt per meter, 12 V
— traploze regeling van de lichtkleur van 2700 K warmwit tot 6500 K koudwit
— max. 80 lumen/watt bij 6500 K koudwit
— 2000 mm toevoerleiding aan weerszijden
— LED band, voeding aan weerszijden
— incl. 4 einddoppen
— LIC LED-systeem compatibel
Dit product bevat een lichtbron van energie-efficiëntieklasse F.

Meer informatie over het LIC LED systeem

meer info...

Technische gegevens

Type artikel	LED Stripe
Breed	2.600 mm
Monteren/bevestigen	zelfklevend
Energie-efficiëntieklasse	F
Vorm	recht
Type lichtbron	LED
Kleurtemperatuur	2700 K warmwit tot 6500 K koudwit
Kleurtemperatuur instelbaar	traploos
Vervangbare verlichting	Nee
Lichtopbrengst	max. 80 lumen/watt bij 6000 K koudwit
Transformator/omvormer vereist	Ja, moet apart besteld worden

Aansluiting	Aan beide zijden
Materiaal behuizing	kunststof
Kleur behuizing	roestvrij staalkleurig
Homogeen lichtveld zonder zichtbare LED-punten	Ja
Verkortbaarheid	alle 50 mm inkortbaar
Lichtbron inbegrepen	Ja
Compatibel met LIC-systeem	Ja
Lengte van de toevoerleiding (primair)	2.000 mm
Type armatuur	LED Stripe Sokkellamp/nislamp Greeplijstverlichting
Vermogen per meter	7,8 watt
Meer delen	incl. houderklemmen incl. 4 einddoppen

Accessoires

7061198	Binnenhoek, Toebehoren, roestvrij staalkleurig
7061199	Buitenhoek, Toebehoren, roestvrij staalkleurig
7061200	Set eindkappen, Toebehoren, roestvrij staalkleurig
7061049	LED verbindingsleiding, Verbindingselement, wit, L 2000 mm
7061300	Kleurwissel LED-band, LED Stripe, L 2600 mm, 20,3 W/12 V
7061314	Kleurwissel LED-band, LED Stripe, L 1500 mm, 11,7 W/12 V
7061286	Functionele FW-converter, module 2 (draadloos), 15 W, 4-voudige verdeler
7061271	Functionele FW-converter, module 2 (draadloos), 30 W, 6-voudige verdeler
7061273	Functionele FW-converter, module 2 (draadloos), 60 W, 6-voudige verdeler
7061287	Functionele FW-converter, module 3 (Bluetooth + draadloos), 15 W, 4-voudige verdeler
7061281	Functionele FW-converter, module 3 (Bluetooth + draadloos), 30 W, 6-voudige verdeler
7061283	Functionele FW-converter, module 3 (Bluetooth + draadloos), 60 W, 6-voudige verdeler
7061285	1-kanaal kleurwissel afstandsbediening, wit
7061244	Verdeler 12 V, Verdeler, zwart
7061403	MEC Driver LED converter, 60/72 W, 12/24 V
7061426	MEC Driver LED 1-kanaals module draadloos/ZigBee, Toebehoren, 12 V
7061428	MEC Driver LED 4-kanaals module draadloos/ZigBee, Toebehoren, 12 V
7061431	MEC Driver LED afstandsbediening 1+4-kanaals ZigBee, wit