

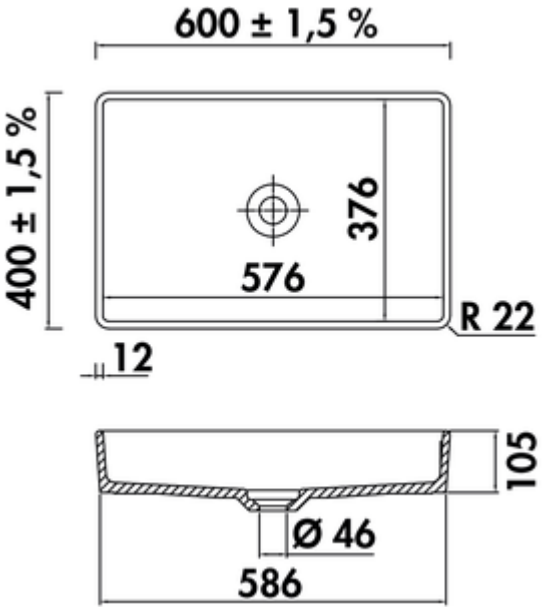

Lavara 60

Produktnummer: 1091110
Konfiguration: weiß glänzend

Konfigurationsoptionen
1091110 | weiß glänzend
1091111 | schiefer
1091112 | nero

✓ Waschbecken
✓ Keramik
✓ inkl. Ablauf mit keramischer Abdeckung

Aufsatzwaschbecken eckig. Keramik.
— inkl. Ablauf mit keramischer Abdeckung
— Ausschnittmaß ca. 555 x 355 mm
— **Becken nicht verschließbar**

weitere Infos...

Technische Daten

Artikeltyp	Spüle	Ausschnittmaß	ca. 555 x 355 mm
Höhe	105 mm	Armaturenbank	Nein
Breite	600 mm	Anzahl Becken	1 Hauptbecken
Material	Keramik	Ventilart	Becken nicht verschließbar
Einbauvariante	Waschbecken	Oberfläche/Beschichtung	glänzend
Breite Hauptbecken	576 mm	Garnitur	inkl. Ablauf mit keramischer Abdeckung
Tiefe Hauptbecken	376 mm	Beckeninnenradius (R)	22

Naber GmbH
Enschedestr. 24
DE-48529 Nordhorn

Tel. +49 5921 704-0
Fax +49 5921 704-140
naber@naber.com

Empfehlungen

1051026	Röhrengeruchsverschluss Bad, Zubehör, weiß
1051052	Waschtisch-Möbel-Siphon, Siphon, weiß
1051059	Röhrengeruchsverschluss, Abflussrohr, weiß
5011285	Glam 1 Bad, Waschtischarmatur, chrom, Hochdruck
5011286	Glam 1 Bad, Waschtischarmatur, schwarz matt, Hochdruck
5011287	Glam 2 Bad, Waschtischarmatur, chrom, Hochdruck
5011288	Glam 2 Bad, Waschtischarmatur, schwarz matt, Hochdruck
5011289	Stile 1 Bad, Waschtischarmatur, chrom, Hochdruck
5011290	Stile 1 Bad, Waschtischarmatur, schwarz matt, Hochdruck
5011291	Stile 2 Bad, Waschtischarmatur, chrom, Hochdruck
5011292	Stile 2 Bad, Waschtischarmatur, schwarz matt, Hochdruck

Naber GmbH
Enschedestr. 24
DE-48529 Nordhorn

Tel. +49 5921 704-0
Fax +49 5921 704-140
naber@naber.com

Maßskizze (PDF)

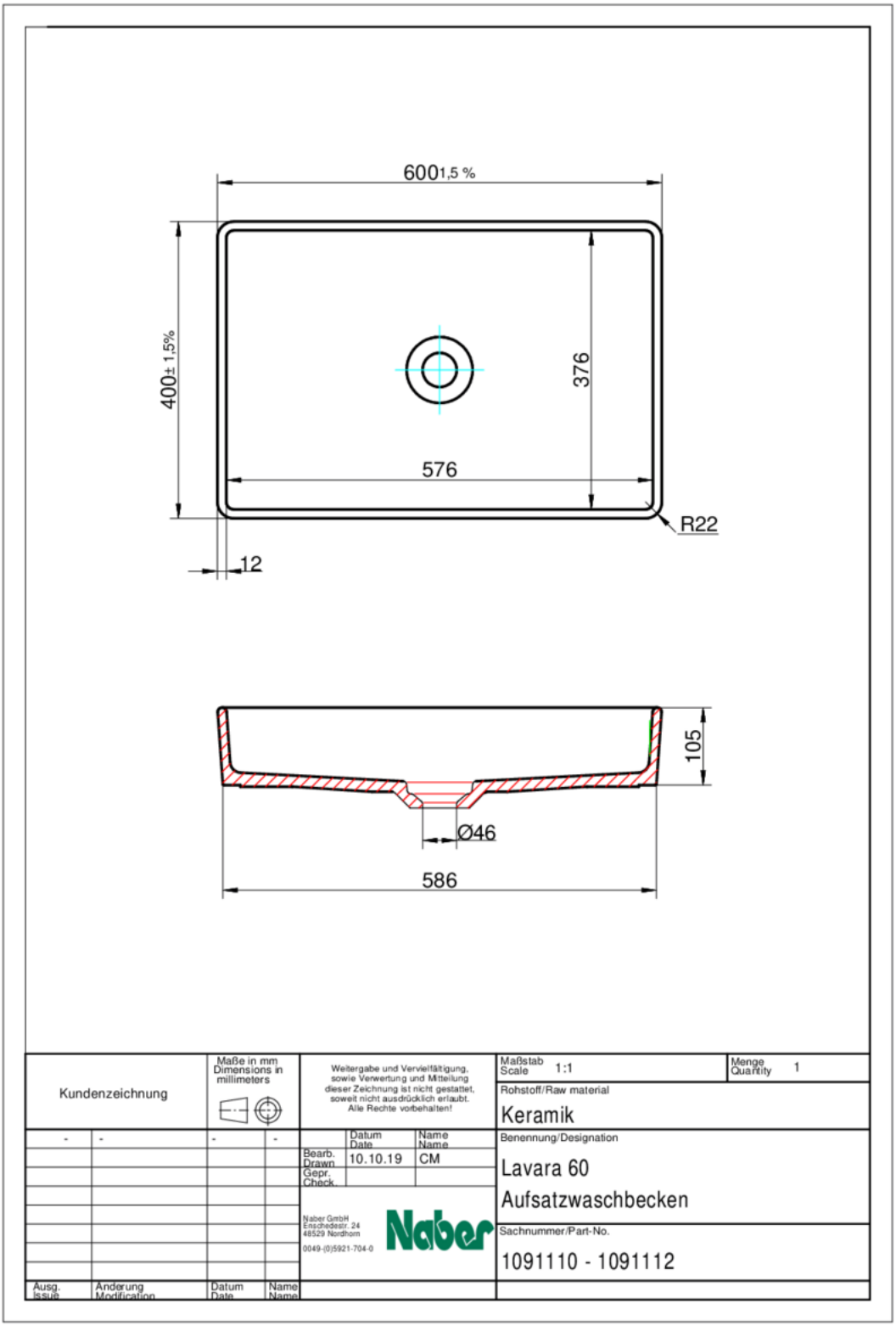

Einbaumaße (PDF)

