

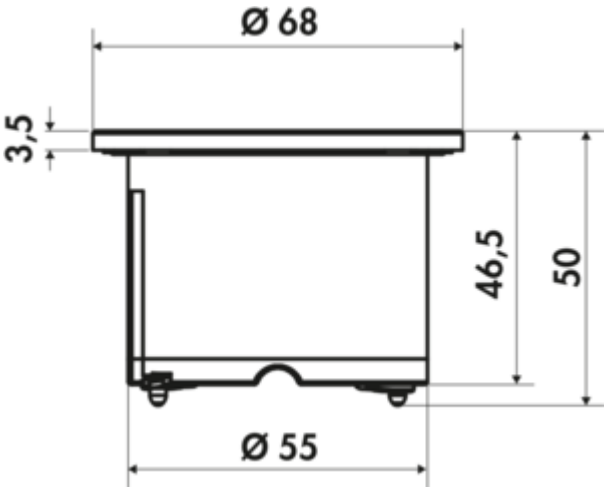

Pix Einzelsteckdose

Produktnummer: 7053087
Konfiguration: mit belgischer/französischer Steckdose

Konfigurationsoptionen
7053074 | mit Schukosteckdose
7053087 | mit belgischer/französischer Steckdose
7053088 | mit Schweizer Steckdose

✓ Einbausteckdosenelement
✓ 1 x mit belgischer/französischer Steckdose
✓ rund

Steckdosenelement, 1-fach. Zierringe edelstahlfarbig, schwarz und weiß. Zum Einbau in Arbeitsplatte, Frontblende oder Seitenwand.
— Bohr-Ø 56 mm
— Einbautiefe ca. 45 mm
— 2000 mm Netzanschlussleitung mit Schukostecker lose beigelegt (bei Schweizer Variante fest verbaut)
— Kabelauslass hinten

CE

weitere Infos...

Technische Daten

Artikeltyp	Steckdosenelement
Höhe	3,5 mm
Breite	68 mm
Bohrdurchmesser	56 mm
Montage/Befestigung	Einbaumontage Frontblende Seitenwand in die Arbeitsplatte
Zertifizierung	CE
Form	rund
Einbautiefe	50 mm
Durchmesser	68 mm

Netzstecker lose beigelegt	Ja
Länge der Zuleitung (primär)	2.000 mm
Farbe Steckdose	schwarz
Kabelauslass	Kabelauslass hinten
Ausführung Steckdosen	1 x mit belgischer/französischer Steckdose
Art des Steckdosenelements	Einbausteckdosenelement
Anzahl Steckdosen (gesamt)	1
Berührungsschutz	mit erhöhtem Berührungsschutz

Zubehör

7053110	Deckel, Zubehör, edelstahlfarbig