

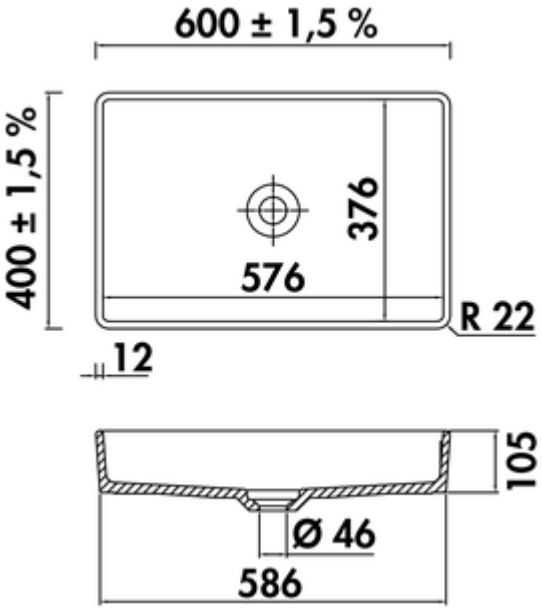

Lavara 60

Produktnummer: 1091111
Konfiguration: schiefer

Konfigurationsoptionen
1091110 | weiß glänzend
1091111 | schiefer
1091112 | nero

✓ Waschbecken
✓ Keramik
✓ inkl. Ablauf mit keramischer Abdeckung

Aufsatzwaschbecken eckig. Keramik.
— inkl. Ablauf mit keramischer Abdeckung
— Ausschnittmaß ca. 555 x 355 mm
— **Becken nicht verschließbar**

weitere Infos...

Technische Daten

Artikeltyp	Spüle	Ausschnittmaß	ca. 555 x 355 mm
Höhe	105 mm	Armaturenbank	Nein
Breite	600 mm	Anzahl Becken	1 Hauptbecken
Material	Keramik	Ventilart	Becken nicht verschließbar
Einbauvariante	Waschbecken	Garnitur	inkl. Ablauf mit keramischer Abdeckung
Breite Hauptbecken	576 mm	Beckeninnenradius (R)	22
Tiefe Hauptbecken	376 mm		

Empfehlungen

1051026	Röhrengeruchsverschluss Bad, Zubehör, weiß
1051052	Waschtisch-Möbel-Siphon, Siphon, weiß
1051059	Röhrengeruchsverschluss, Abflussrohr, weiß
5011285	Glam 1 Bad, Waschtischarmatur, chrom, Hochdruck
5011286	Glam 1 Bad, Waschtischarmatur, schwarz matt, Hochdruck
5011287	Glam 2 Bad, Waschtischarmatur, chrom, Hochdruck
5011288	Glam 2 Bad, Waschtischarmatur, schwarz matt, Hochdruck
5011289	Stile 1 Bad, Waschtischarmatur, chrom, Hochdruck
5011290	Stile 1 Bad, Waschtischarmatur, schwarz matt, Hochdruck
5011291	Stile 2 Bad, Waschtischarmatur, chrom, Hochdruck
5011292	Stile 2 Bad, Waschtischarmatur, schwarz matt, Hochdruck

Naber GmbH
Enschedestr. 24
DE-48529 Nordhorn

Tel. +49 5921 704-0
Fax +49 5921 704-140
naber@naber.com

Maßskizze (PDF)

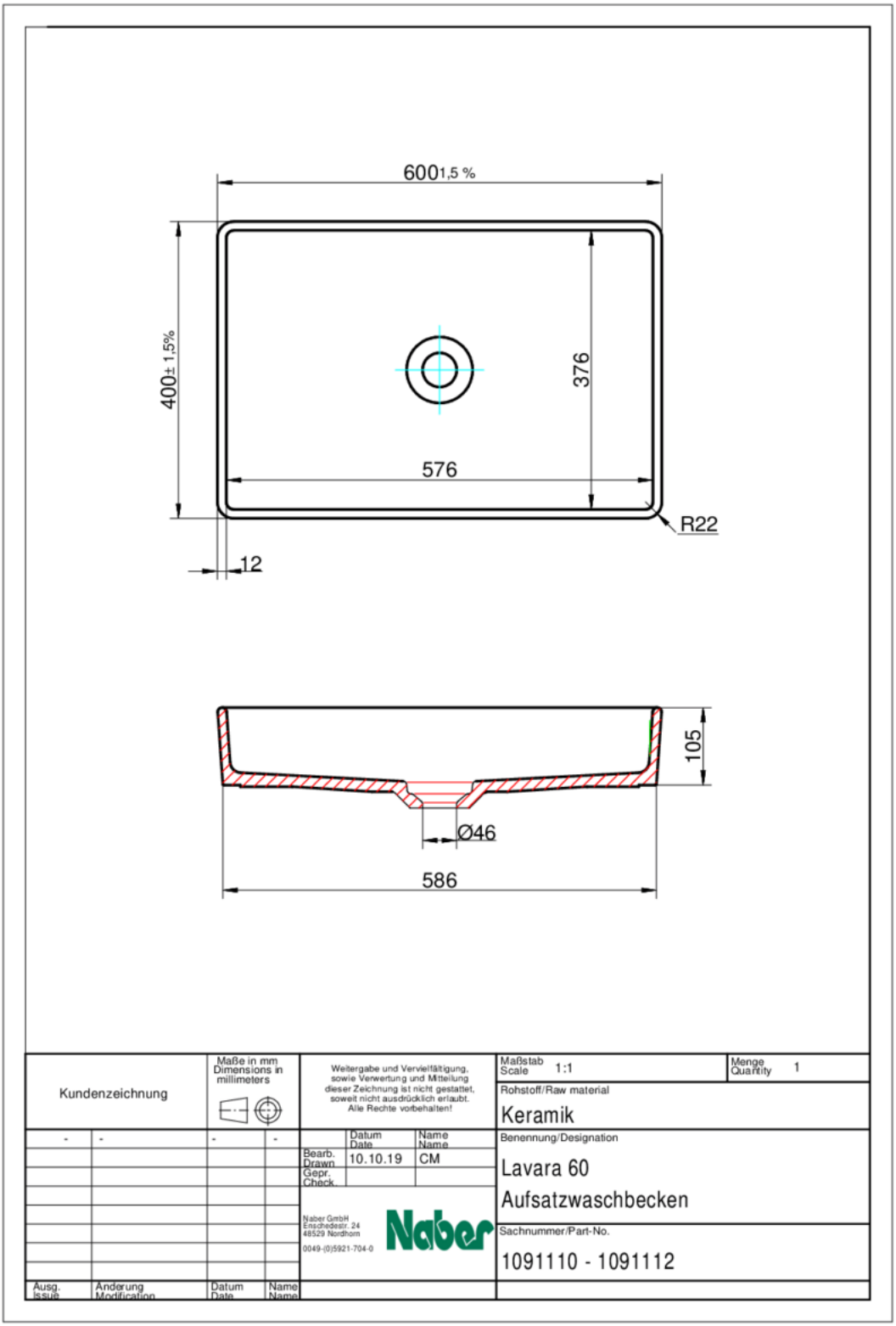

Einbaumaße (PDF)

