

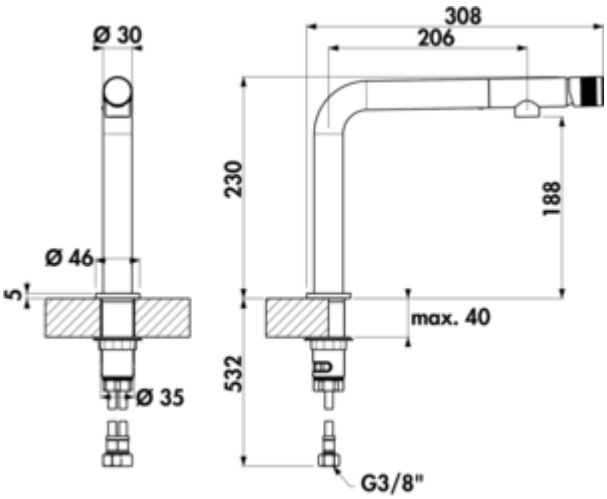

LINEA Turno Solo

Produktnummer: 5011282
Konfiguration: chrom, Hochdruck

Konfigurationsoptionen
5011282 | chrom, Hochdruck
5011283 | edelstahlfinish, Hochdruck
5011284 | schwarz matt, Hochdruck

✓ Spültischarmatur
✓ Hochdruck
✓ mit schwenkbarem Auslauf

Einhebelmischer. Mit schwenkbarem Auslauf, integrierter Kopfsteuerung und Keramik-kartusche.
— ergonomische Bedienbarkeit durch Kopfsteuerung am Auslaufende
— die hohe Auslaufposition ermöglicht einfaches Befüllen höherer Gefäße
— Laminarstrahlregler
— Schwenkbereich 200°
— Bohr-Ø 35 mm
— entspricht der deutschen und europäischen Trinkwasserverordnung/-richtlinie

Design by tbSTUDIO, Berlin.

BELGAQUA

KERAMISCHE DICHTUNG

weitere Infos...

Technische Daten

Artikeltyp	Spültischarmatur	Strahlart	Laminarstrahl
Marke	LINEA	Armaturenart	Einhebelmischer
Höhe	230 mm	Betriebsdruck	Hochdruck
Breite	46 mm	Material	Messing
Aufbauhöhe gesamt	230 mm	Designer	Design by tbSTUDIO, Berlin
Ausladung	206 mm	Arbeitsplattenstärke	40 mm
Auslauf	mit schwenkbarem Auslauf	Hahnlochanzahl	1
Auslaufhöhe	188 mm	Kartuschengröße	25 mm
Bohrdurchmesser	35 mm	Anschlussart	G 3/8“ F
Kartusche mit keramischen Dichtscheiben	Ja	Anschlussgröße	DN 15
Schwenkbereich Auslauf	200°	Anschlussschläuche	900 mm

Maßskizze (PDF)

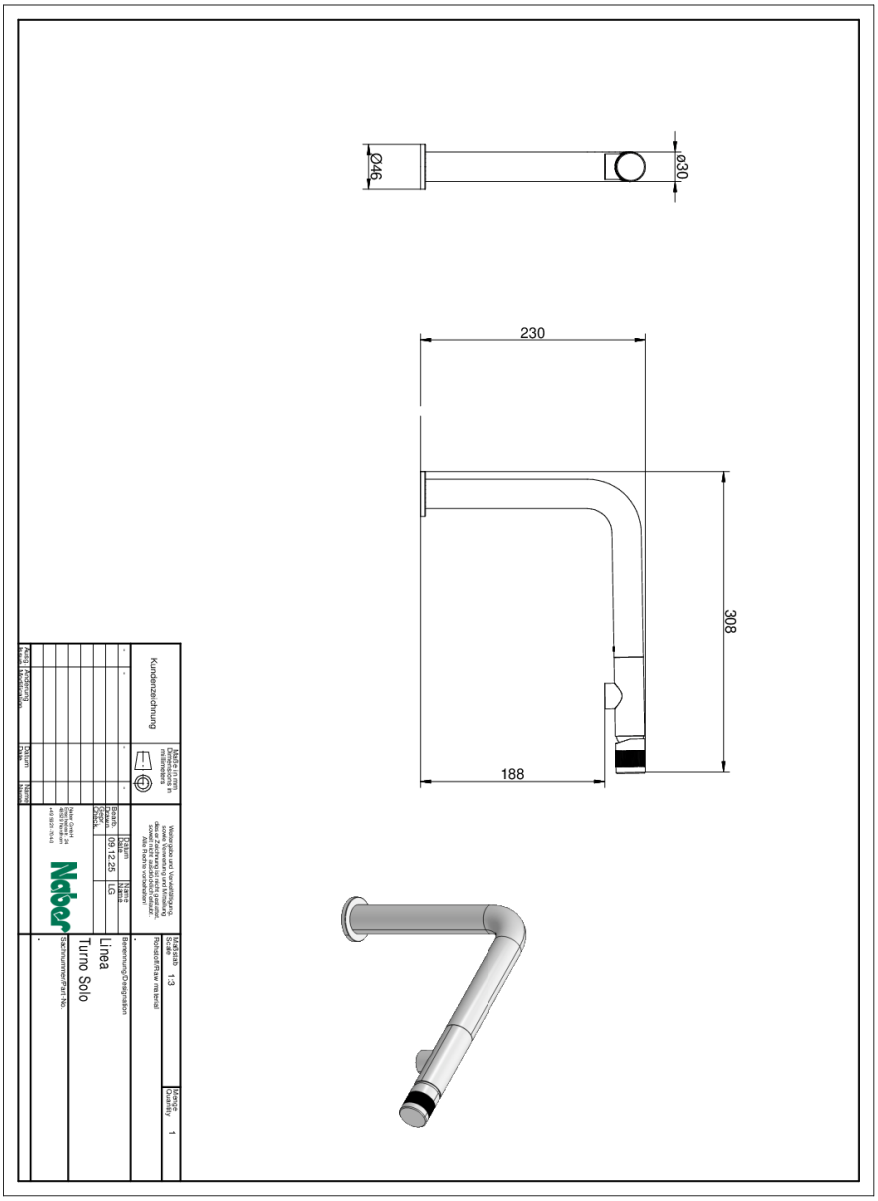

Naber GmbH
Enschedestr. 24
DE-48529 Nordhorn

Tel. +49 5921 704-0
Fax +49 5921 704-140
naber@naber.com

naber.com