

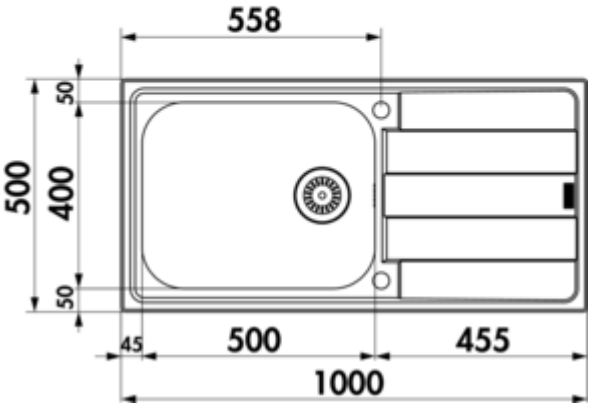

Riva 3

Produktnummer: 1014022
Konfiguration: Edelstahl

Konfigurationsoptionen
1014022 | Edelstahl
1041052 | Set (Spüle u. Armatur Drive 1)

✓ Einbauspüle
✓ Exzentergarnitur
✓ 3 1⁄2" Siebkorbventil

Einbauspüle. Mit Abtropffläche, reversibel. 3½" Siebkorbventil, Drehexzentergarnitur.
— geeignet für Arbeitsplattenstärken von 30 mm bis 40 mm
— Ausschnittmaß ca. 975 x 475 mm

weitere Infos...

Technische Daten

Artikeltyp	Spüle	Armaturenbank	Ja
Höhe	316 mm	Lochbohrungen	2
Breite	1.000 mm	Anordnung Becken	Reversibel
Material	Edelstahl	Anzahl Becken	1 Hauptbecken
Einbauvariante	Einbauspüle	Anzahl Überlaufstellen	1
Breite Hauptbecken	500 mm	Abtropffläche	Mit geriffelter Abtropffläche
Höhe Hauptbecken	210 mm	Ventilart	3 1⁄2" Siebkorbventil
Tiefe Hauptbecken	400 mm	Überlauf	mit Überlauf
Ausschnittmaß	ca. 975 x 475 mm	Garnitur	Exzentergarnitur
Materialstärke Arbeitsplatte maximal	40 mm	Schrankbreite	600 mm
Materialstärke Arbeitsplatte minimal	30 mm	Garniturbetätigung	Drehexzenter
Anzahl Hahnlöcher	1		

Ersatzteile

1014090	Drehexzentergarnitur, Ablaufgarnitur, 3½" Siebkorbventil, für Riva 1–3

Empfehlungen

5011060	Drive 1, Spültischarmatur, chrom, Hochdruck

Naber GmbH
Enschedestr. 24
DE-48529 Nordhorn

Tel. +49 5921 704-0
Fax +49 5921 704-140
naber@naber.com

Maßskizze (PDF)

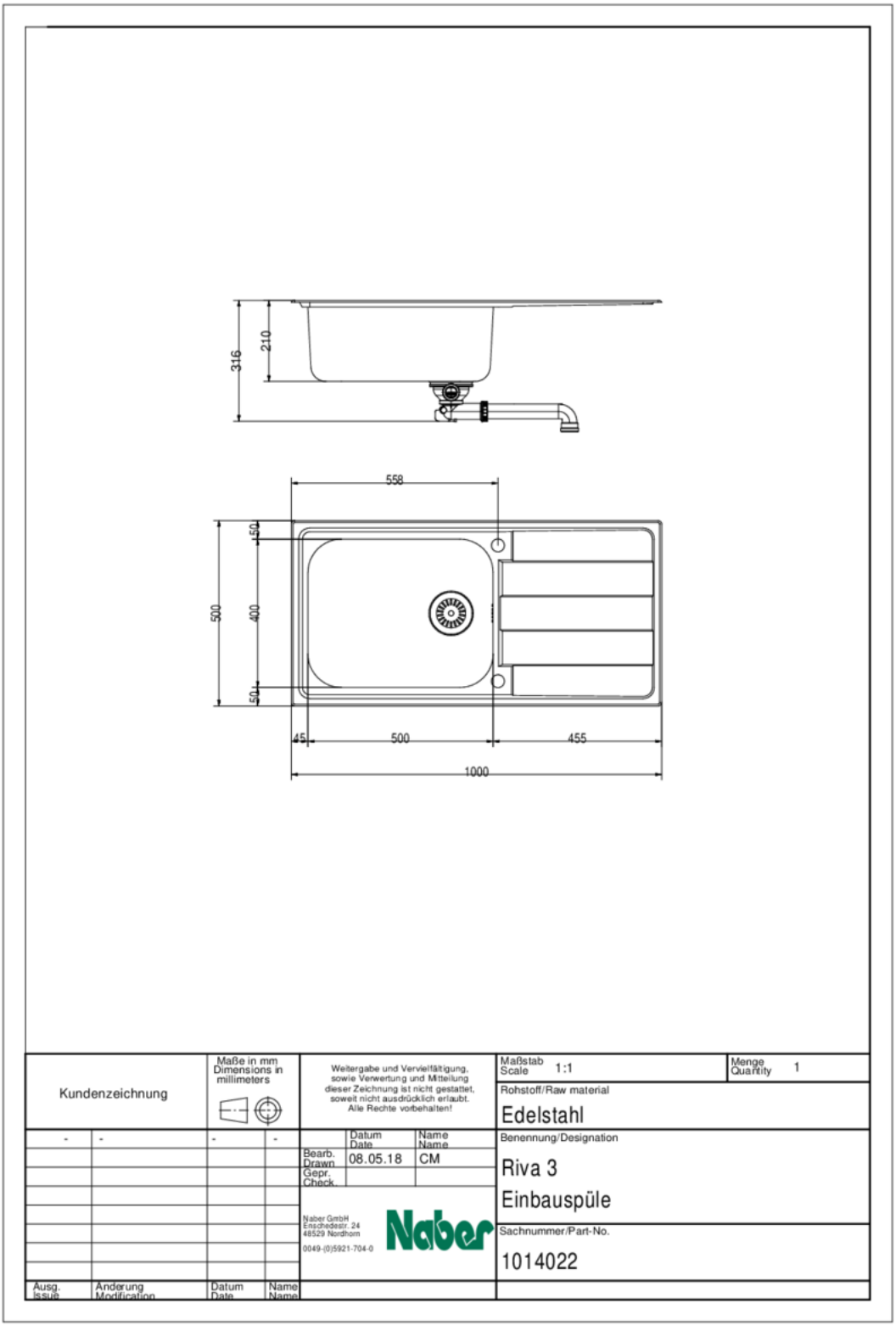

Einbaumaße (PDF)

