

STEEL flow SF-E-Jal Col® 150 muurdoorvoerunit incl. THERMOBOX

Productnummer: 4061031
Configuratie: verzinkt staal, roestvrij staal

Configuratie-opties
4061031 | verzinkt staal, roestvrij staal

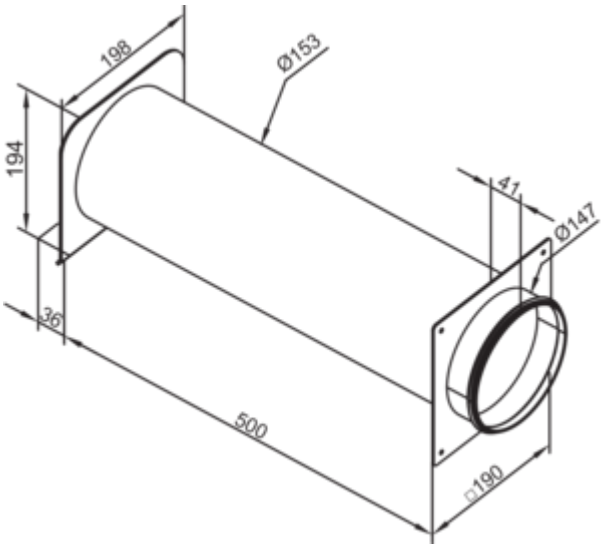

✓ Muurdoorvoerunit
✓ montage in de wand
✓ steeksysteem

Muurdoorvoerunit, incl. ingebouwd warmteblokkeersysteem THERMOBOX en **roestvrij stalen Buitenjaloezie E-Jal Col®**. Leischoep aan de lamellen van de jaloezie zorgen voor een geoptimaliseerde stromingsgeleiding.
— inkortbaar
— inbouwdiepte 500 mm, inkortbaar tot 220 mm
— muurdoorvoer-Ø ca. 155 mm
— passend voor ronde buizen SR-R flex en SR-R
— aansluiting op een ronde buis van kunststof mogelijk

meer info...

Technische gegevens

Type artikel	Muurdoorvoerunit
Merk	STEEL flow
Materiaal	verzinkt staal
Oppervlak/coating	verzinkt
Monteren/bevestigen	montage in de wand steeksysteem
Opmerking	aansluiting op een ronde buis van kunststof mogelijk
Geschikt voor	passend voor ronde buizen SR-R flex en SR-R
Eigenschappen	inkortbaar
Installatie diepte	500 mm

Buitendiameter	150 mm
Verkortbaarheid	inkortbaar tot 220 mm
Diameter muuropening	155 mm
Diameter aansluiting	148 mm
Wandbox-versie	muurdoorvoerunit, incl. ingebouwd warmteblokkeersysteem THERMOBOX en roestvrij stalen Buitenjaloezie E-Jal Col® leischoepen aan de panelen van de jaloezie zorgen voor een optimale stromingsgeleiding
Systeemdimensie	150
Uitgangsaandrijving	rond
Ventilatiesysteem	COMPAIR STEEL flow® 150

Afmetingen installatie (PDF)

