

MF-RBFLEX 1 système 125 coude de tuyau

Numéro de produit: 4033023
Configuration: blanc

Options de configuration
4033023 | blanc

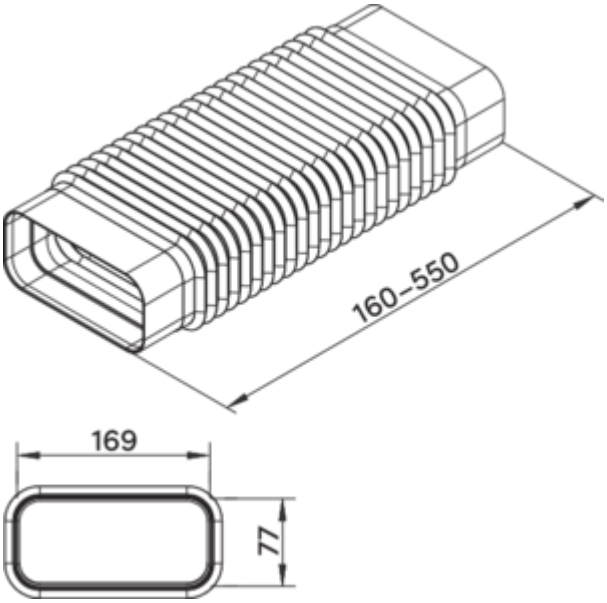

✓ Élément de raccordement

✓ Système d'emboîtement pour un collage ultérieur

Pour dérivations et rotations jusqu'à 90º. Adaptateur, flexible, anguleux sur anguleux.
Avec manchon de connexion des deux côtés.
— longueur 160–550 mm

plus d'infos...

Fiche technique

Type d'article	Élément de raccordement	Diamètre de raccordement	125 mm
Largeur	160 mm	Dimension du système	125
Montage/fixation	Système d'emboîtement pour un collage ultérieur	Forme de raccordement	angulaire
Caractéristiques	flexible	Système de ventilation	COMPAIR flow 125
Forme	angulaire		

Naber GmbH
Enschedestr. 24
DE-48529 Nordhorn

Tel. +49 5921 704-0
Fax +49 5921 704-140
naber@naber.com

Croquis coté (PDF)

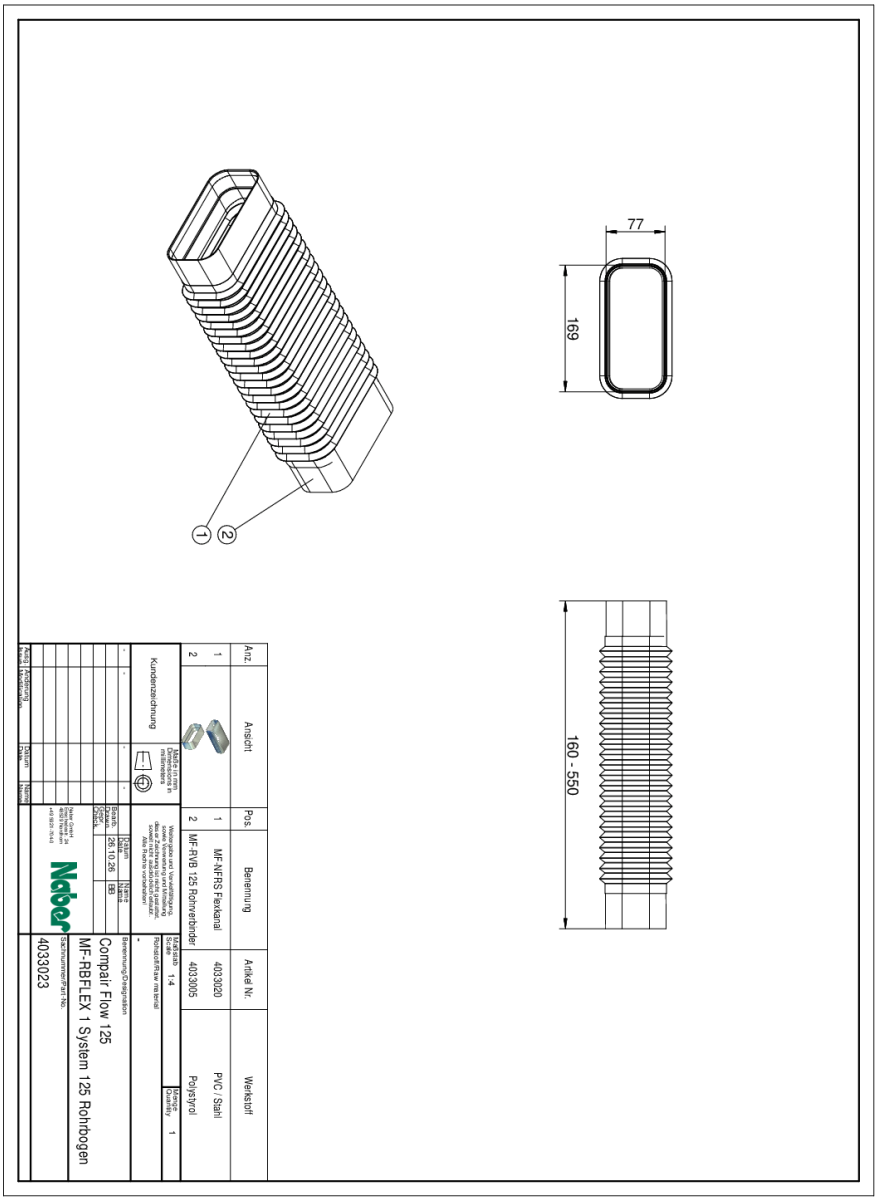

Naber GmbH
Enschedestr. 24
DE-48529 Nordhorn

Tel. +49 5921 704-0
Fax +49 5921 704-140
naber@naber.com

naber.com