

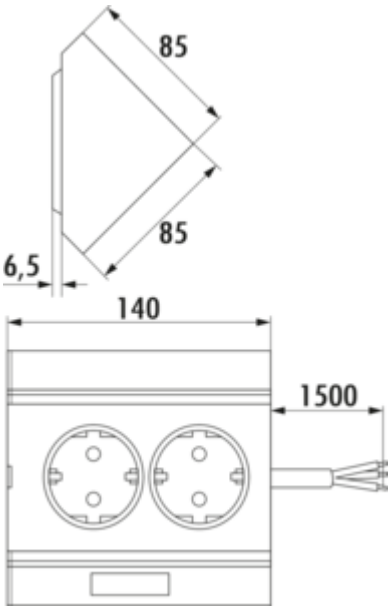

Eckbox 3

Produktnummer: 7033073
Konfiguration: alu-metallic

Konfigurationsoptionen
7033072 | weiß
7033073 | alu-metallic

✓ Ecksteckdosenelement
✓ 2 x Schukosteckdose
✓ eckig

Steckdosenelement. 2-fach.
— 140 x 85 x 85 mm (H x B x T)
— 1500 mm Netzanschlussleitung ohne Stecker, 3-adrig mit freien Enden

weitere Infos...

Technische Daten

Artikeltyp	Steckdosenelement	Farbe Steckdose	schwarz
Höhe	140 mm	Kabelauslass	Kabelauslass unten mittig
Breite	85 mm	Seperate Absicherung	Nein
Montage/Befestigung	Eckmontage	Ausführung Steckdosen	2 x Schukosteckdose
Zertifizierung	CE	Art des Steckdosenelements	Ecksteckdosenelement
Form	eckig	Verdrahtung	3-adrig mit freien Enden
Farbe Gehäuse	alu-metallic	Anzahl Steckdosen (gesamt)	2
Netzstecker lose beigelegt	Nein	Berührungsschutz	ohne erhöhtem Berührungsschutz
Länge der Zuleitung (primär)	1.500 mm		