

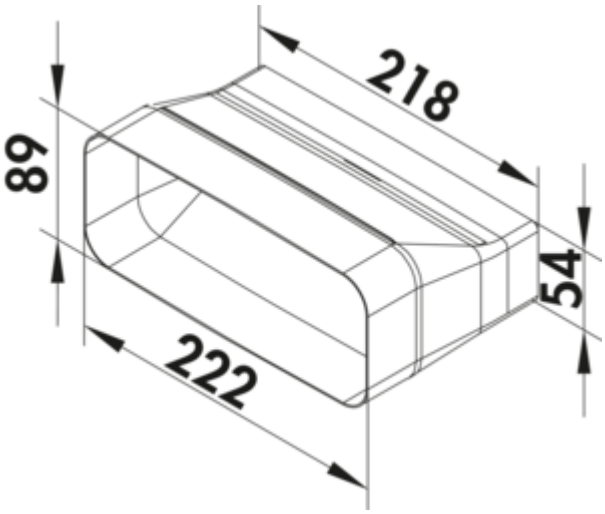

F-Top Adapter

Produktnummer: 4043079
Konfiguration: weiß

Konfigurationsoptionen
4043079 | weiß

✓ Lüftungsrohr

✓ Stecksystem zum nachträglichen Verkleben

Adapter. Zur Verbindung von COMPAIR® flow 150 und COMPAIR® top 125.
— optimierte Strömungsführung ermöglicht einen verlustfreien Übergang
— der Adapter ist beidseitig mit jeweiligen Kanalmaß ausgelegt

weitere Infos...

Technische Daten

Artikeltyp	Lüftungsrohr	Form	eckig
Höhe	135 mm	Anschlussdurchmesser	150 mm
Breite	222 mm	Systemmaß	150
Material	Polypropylen	Anschlussform	eckig
Montage/Befestigung	Stecksystem zum nachträglichen Verkleben	Lüftungssystem	COMPAIR flow 150

Naber GmbH
Enschedestr. 24
DE-48529 Nordhorn

Tel. +49 5921 704-0
Fax +49 5921 704-140
naber@naber.com

Maßskizze (PDF)

