

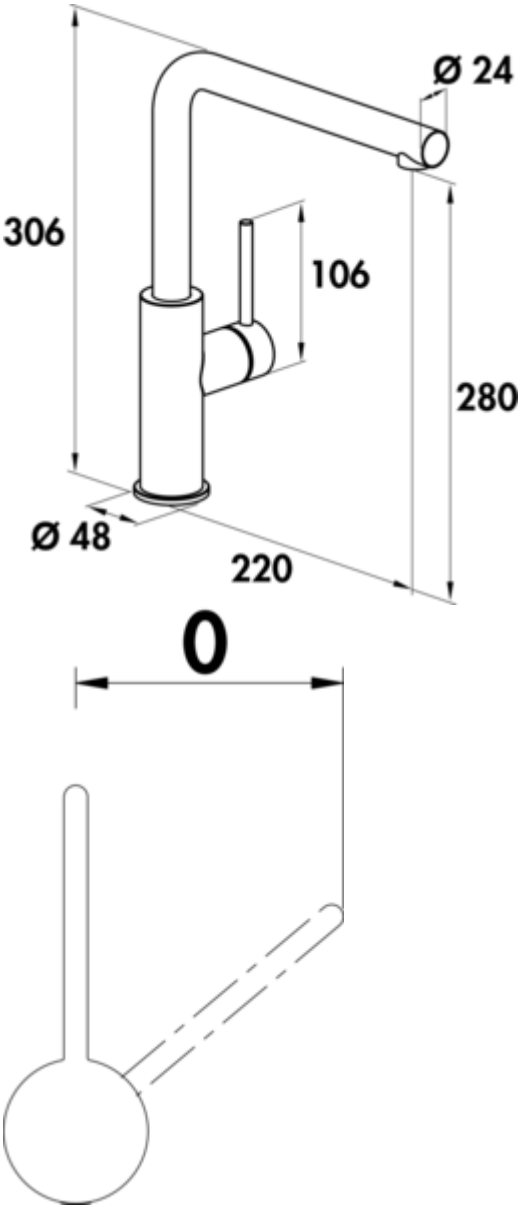

SERVIZIO Namor® 3

Numéro de produit: 5025016
Configuration: noir mat, sans régulateur de jet laminaire, basse pression

Options de configuration

5025005 | acier inox, avec régulateur de jet laminaire, haute pression
5025006 | noir mat, avec régulateur de jet laminaire, haute pression
5025015 | acier inox, sans régulateur de jet laminaire, basse pression
5025016 | noir mat, sans régulateur de jet laminaire, basse pression
5025044 | gunmetal, avec régulateur de jet laminaire, haute pression
5025141 | or brossé, avec régulateur de jet laminaire, haute pression
5025142 | rosé-or, avec régulateur de jet laminaire, haute pression

✓ Robinetterie d'évier
✓ basse pression
✓ á tête pivotante

Mitigeur à bec unique. À tête pivotante, manette latérale et cartouche céramique.
— plage pivotante de 120°
— forage Ø 35 mm
— correspond au règlement/à la directive allemande et européenne sur l'eau potable

EDELSTAHL® Rost frei

KERAMISCHE DICHTUNG

plus d'infos...

Naber GmbH
Enschedestr. 24
DE-48529 Nordhorn

Tel. +49 5921 704-0
Fax +49 5921 704-140
naber@naber.com

Fiche technique

Type d'article	Robinetterie d'évier
Marque	SERVIZIO
Nombre de poignées	1
Hauteur de montage totale	306 mm
Portée	220 mm
Sortie	á tête pivotante
Hauteur d'écoulement	280 mm
Hauteur	306 mm
Mode d'emploi	Levier
Diamètre de perçage	35 mm
Griffposition	manette latérale
Longueur du levier	106 mm
Cartouche avec disques d'étanchéité en céramique	Oui
Plage de pivotement de la sortie	120°

Type de robinetterie	Mitigeur à bec unique
Pression de service	basse pression
Largeur	48 mm
Matériau	acier inox
Remarque	correspond au règlement/à la directive allemande et européenne sur l'eau potable
Surface/revêtement	revêtu par poudrage
Plage de pivotement de la poignée	0 °
Fonction ECO	fonction de démarrage à froid économe en énergie
Débit max. Débit à 3 bar	12,5 l/min
Débit à 3 bar (froid)	9,5 l/min
Débit à 3 bar (chaud)	9,5 l/min
Débit à 3 bar (mix)	12,5 l/min
Taille du régulateur de jet laminaire	M18,5x1
Tuyaux de raccordement	700 mm

Naber GmbH
Enschedestr. 24
DE-48529 Nordhorn

Tel. +49 5921 704-0
Fax +49 5921 704-140
naber@naber.com

Croquis coté (PDF)

