

Ideal Standard Cerafit 1

Numéro de produit: 5024150
Configuration: chrome, haute pression

Options de configuration
5024150 | chrome, haute pression
5024151 | chrome, basse pression

✓ Robinetterie de lavabo
✓ haute pression
✓ á tête pivotante

Mitigeur à bec unique. À tête pivotante et cartouche céramique.
— plage de pivotement 360°
— forage Ø 35 mm

German Engineering

KERAMISCHE DICHTUNG

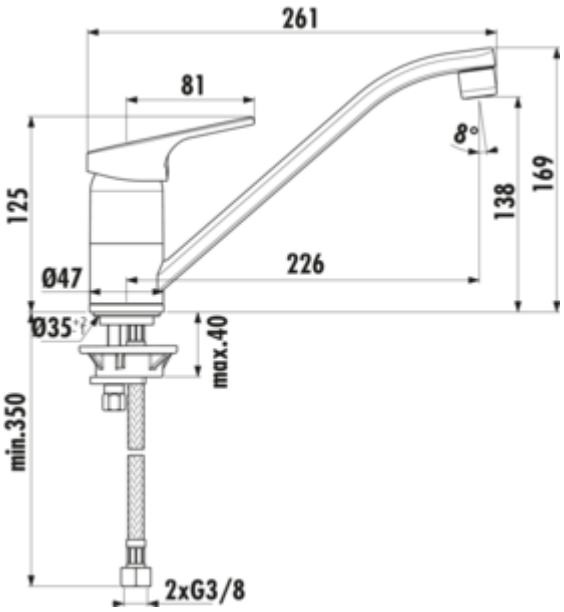

plus d'infos...

Fiche technique

Type d'article	Robinetterie de lavabo
Marque	Ideal Standard
Nombre de poignées	1
Hauteur de montage totale	169 mm
Portée	226 mm
Sortie	á tête pivotante
Hauteur d'écoulement	138 mm
Hauteur	169 mm
Mode d'emploi	Levier
Diamètre de perçage	35 mm
Griffposition	en haut
Longueur du levier	81 mm
Cartouche avec disques d'étanchéité en céramique	Oui

Plage de pivotement de la sortie	360°
Type de robinetterie	Mitigeur à bec unique
Pression de service	haute pression
Largeur	47 mm
Matériau	laiton
Nombre de trous de robinetterie	1
Taille de la cartouche	38 mm
Fonction ECO	Fonction d'économie d'eau
Limiteur de température/protection contre les brûlures	Oui
Angle d'inclinaison du régulateur de jet	8 °
Épaisseur du plan de travail	40 mm
Débit à 3 bar (froid)	9 l/min