

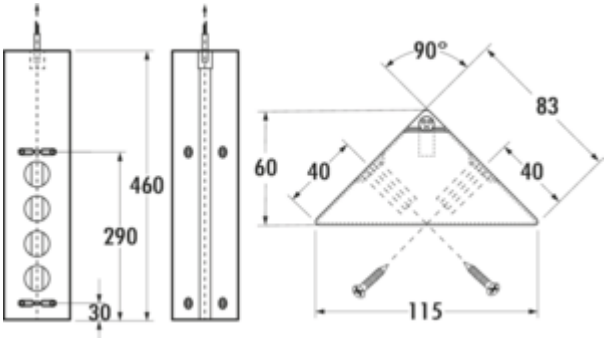

Mira ES1

Produktnummer: 7053235
Konfiguration: schwarz matt

Konfigurationsoptionen
7053045 | Edelstahl
7053235 | schwarz matt

✓ Ecksteckdosenelement
✓ 4 x Schukosteckdose
✓ eckig

Eck-Steckdosenelement. 4-fach. Mit teleskopierbarem Ausgleichsstück ohne Endkappen.
— 240 V/16 A
— 460–580 x 83 x 83 mm (H x B x T)
— 2000 mm Netzanschlussleitung mit Schukostecker lose beigelegt
— Kabelauslauss hinten oben

weitere Infos...

Technische Daten

Artikeltyp	Steckdosenelement
Höhe	460 - 580 mm
Breite	83 mm
Montage/Befestigung	Eckmontage
Netzspannung	240 V/16 A
Zertifizierung	CE
Eigenschaften	rostfrei
Form	eckig
Material Gehäuse	Edelstahl
Farbe Gehäuse	schwarz

Netzstecker lose beigelegt	Ja
Länge der Zuleitung (primär)	2.000 mm
Farbe Steckdose	schwarz
Kabelauslass	Kabelauslass hinten oben
Teleskopfunktion	Mit teleskopierbarem Ausgleichsstück ohne Endkappen
Ausführung Steckdosen	4 x Schukosteckdose
Art des Steckdosenelements	Ecksteckdosenelement
Anzahl Steckdosen (gesamt)	4
Berührungsschutz	ohne erhöhtem Berührungsschutz