

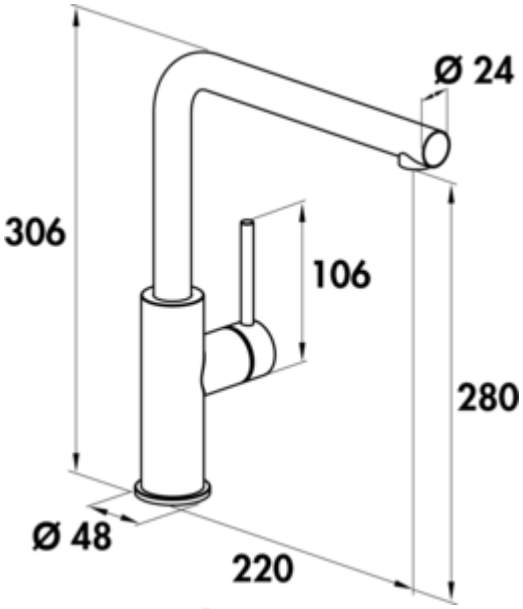

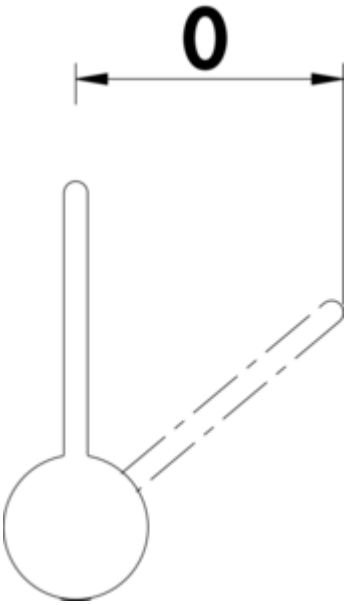

SERVIZIO Namor® 3

Productnummer: 5025016
Configuratie: zwart mat, zonder laminaire straalregelaar, laagdruk

Configuratie-opties

5025005 | roestvrij staal, met laminaire straalregelaar, hoogdruk
5025006 | zwart mat, met laminaire straalregelaar, hoogdruk
5025015 | roestvrij staal, zonder laminaire straalregelaar, laagdruk
5025016 | zwart mat, zonder laminaire straalregelaar, laagdruk
5025044 | gunmetal, met laminaire straalregelaar, hoogdruk
5025141 | geborsteld-goud, met laminaire straalregelaar, hoogdruk
5025142 | rosé-goud, met laminaire straalregelaar, hoogdruk

✓ Gootsteenkraan
✓ laagdruk
✓ met zwenkbare uitloop

Eengreepsmengkraan. Met zwenkbare gietuitloop, zijdelingse hendel en keramisch binnenwerk.
— zwenkbereik 120°
— boor Ø 35 mm
— komt overeen met de Duitse en Europese drinkwaterverordening/richtlijn

EDELSTAHL® Rostfrei

KERAMISCHE DICHTUNG

meer info...

Technische gegevens

Type artikel	Gootsteenkraan
Merk	SERVIZIO
Aantal handgrepen	1
Totale installatiehoogte	306 mm
Bereik	220 mm
uitloop	met zwenkbare uitloop
Afvoerhoogte	280 mm
Bedrijfsmodus	Hefboom
Hoogte	306 mm
Boordiameter	35 mm
positie hendel	zijdelingse hendel
Hefboomlengte	106 mm
Patroon met keramische afdichtingsschijven	Ja
Draaibare uitloop	120°

Type fitting	Eengreepsmengkraan
Bedrijfsdruk	laagdruk
Breed	48 mm
Materiaal	roestvrij staal
Oppervlak/coating	poedergecoat
Opmerking	komt overeen met de Duitse en Europese drinkwaterverordening/ richtlijn
Draaibare handgreep	0 °
ECO-functie	energiebesparende koudestartfunctie
Max. Debiet bij 3 bar	12,5 l/min
Debiet bij 3 bar (koud)	9,5 l/min
Debiet bij 3 bar (heet)	9,5 l/min
Debiet bij 3 bar (mix)	12,5 l/min
Grootte laminaire stromingsregelaar	M18,5x1
Verbindingsslangen	700 mm

Naber GmbH
Enschedestr. 24
DE-48529 Nordhorn

Tel. +49 5921 704-0
Fax +49 5921 704-140
naber@naber.com

Maatschets (PDF)

