N-VBS 100 round connecteur pour tuyaux

Numéro de produit: 4011027
Configuration: blanc

Options de configuration
4011027 | blanc

✓ Élément de raccordement
✓ Système d'emboîtement pour un collage ultérieur
— tubulure à olive/tubulure Ø 100 mm
— longueur 50 mm

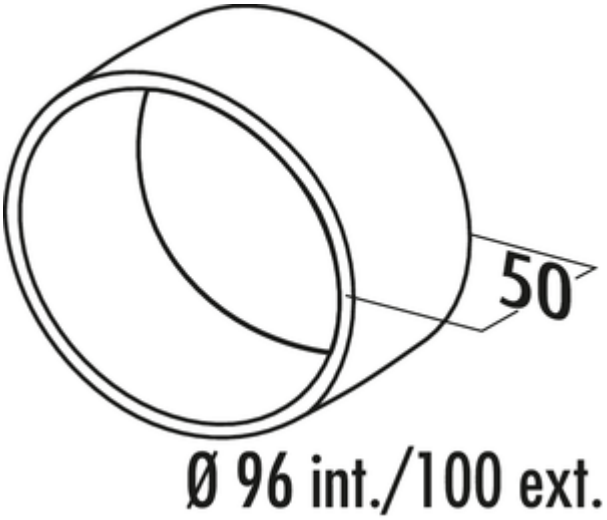

plus d'infos...

Fiche technique

Type d'article	Élément de raccordement	Forme	rond
Hauteur	96 mm	Diamètre de raccordement	100 mm
Largeur	50 mm	Dimension du système	100
Montage/fixation	Système d'emboîtement pour un collage ultérieur	Forme de raccordement	rond

Naber GmbH
Enschedestr. 24
DE-48529 Nordhorn

Tel. +49 5921 704-0
Fax +49 5921 704-140
naber@naber.com