

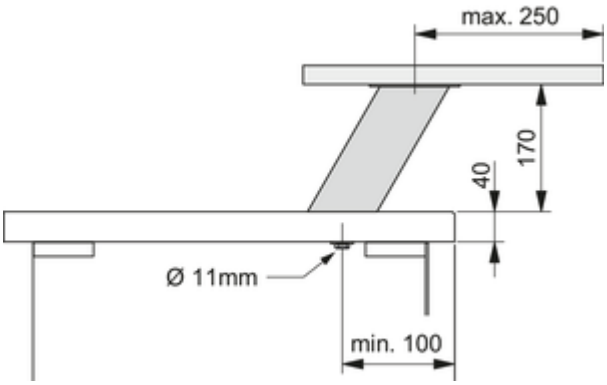

Rhodos 3

Produktnummer: 3023040
Konfiguration: edelstahlfarbig, H 170 mm

Konfigurationsoptionen
3023040 | edelstahlfarbig, H 170 mm
3023060 | schwarz matt, H 170 mm

✓ Konsole
✓ Material: Aluminium
✓ quadratisch

Konsole.
— schräg
— Aluminiumprofil 80 x 80 mm
— max. Tragkraft pro Paar von ca. 60 kg bei gleichmäßig verteilter Last, bei einem max. Abstand der Konsolen von 900 mm und einem max. Überstand der Platten von 250 mm

weitere Infos...

Technische Daten

Artikeltyp	Konsole
Höhe	170 mm
Breite	80 mm
Material	Aluminium
Form	quadratisch

Tragkraft	max. Tragkraft pro Paar von ca. 60 kg bei gleichmäßig verteilter Last, bei einem max. Abstand der Konsolen von 900 mm und einem max. Überstand der Platten von 250 mm
Geeignet für Arbeitsplattenstärke	40 mm
Ausführung Stützelement	schräg
mit Befestigungsplatte	Ja
Maße Profil	80 x 80 mm

Naber GmbH
Enschedestr. 24
DE-48529 Nordhorn

Tel. +49 5921 704-0
Fax +49 5921 704-140
naber@naber.com

Maßskizze (PDF)

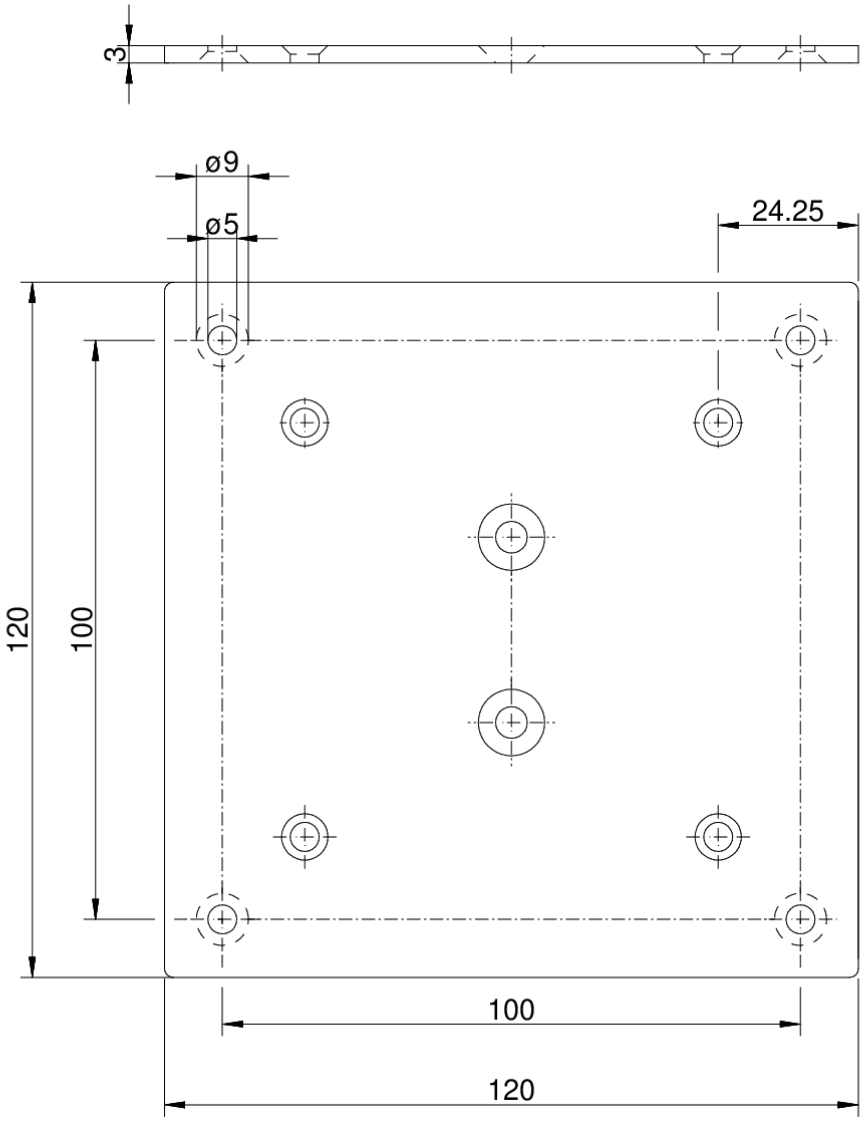

Naber GmbH
Enschedestr. 24
DE-48529 Nordhorn

Tel. +49 5921 704-0
Fax +49 5921 704-140
naber@naber.com