

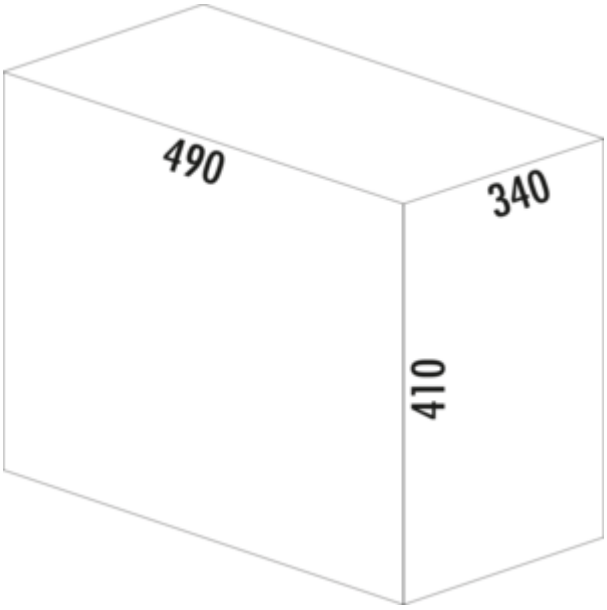

WESCO® Profiline Trio-Master® 410 S/400-3

Numéro de produit: 8012078
Configuration: avec couvercle bio, anthracite

Options de configuration
8012078 | avec couvercle bio, anthracite

✓ Technique d'extraction pour portes à deux battants
✓ extraction totale
✓ 40 l
— capacité 40 (1 x 20/2 x 10) l
— technique: sortie totale
— châssis/rail argenté
— couvercle complet anthracite
— montage: sur le fond du meuble
— **avec seulement 410 mm de hauteur d'encastrement, pas de perte de place**

plus d'infos...

Naber GmbH
Enschedestr. 24
DE-48529 Nordhorn

Tel. +49 5921 704-0
Fax +49 5921 704-140
naber@naber.com

Fiche technique

Type d'article	Système de collecte des déchets
Marque	WESCO®
Hauteur	410 mm
Largeur	340 mm
Montage/fixation	sur le fond du meuble
Matériau du récipient	plastique
Couleur du couvercle	anthracite
Couleur du couvercle du récipient	verte
Matériau Deckel	plastique
Couvercle	Oui
Type de couvercle(s)	Couvercle complet
Nombre de récipients	3
Technique d'ouverture	extraction totale

Type de construction Collecteur de déchets	Technique d'extraction pour portes à deux battants
Largeur de l'armoire	400 mm
Volume total	40 l
Volume/contenu du récipient 1	20 l
Volume/contenu du récipient 2	10 l
Volume/contenu du récipient 3	10 l
Forme	angulaire
Hauteur d'installation	410 mm
Couleur Guide	argenté
Couleur du cadre	argenté
Volume/contenu du récipient	20/10/10
Profondeur d'encastrement	490 mm
Couvercle bio	Oui

Pièces détachées

8010099	Seau à cintre en fil de fer, Seaux individuels, anthracite, 20 l
8010095	Seau à cintre en fil de fer, Seaux individuels, anthracite, 10 l
8010093	Couvercle complet, Couvercle, anthracite
8010003	Couvercle bio, Couvercle, vert, pour 7/ 8/ 10 l
8011489	Couvercle de fermeture, Accessoire, anthracite, pour 15/16/17/20 l

Naber GmbH
Enschedestr. 24
DE-48529 Nordhorn

Tel. +49 5921 704-0
Fax +49 5921 704-140
naber@naber.com

Croquis coté (PDF)

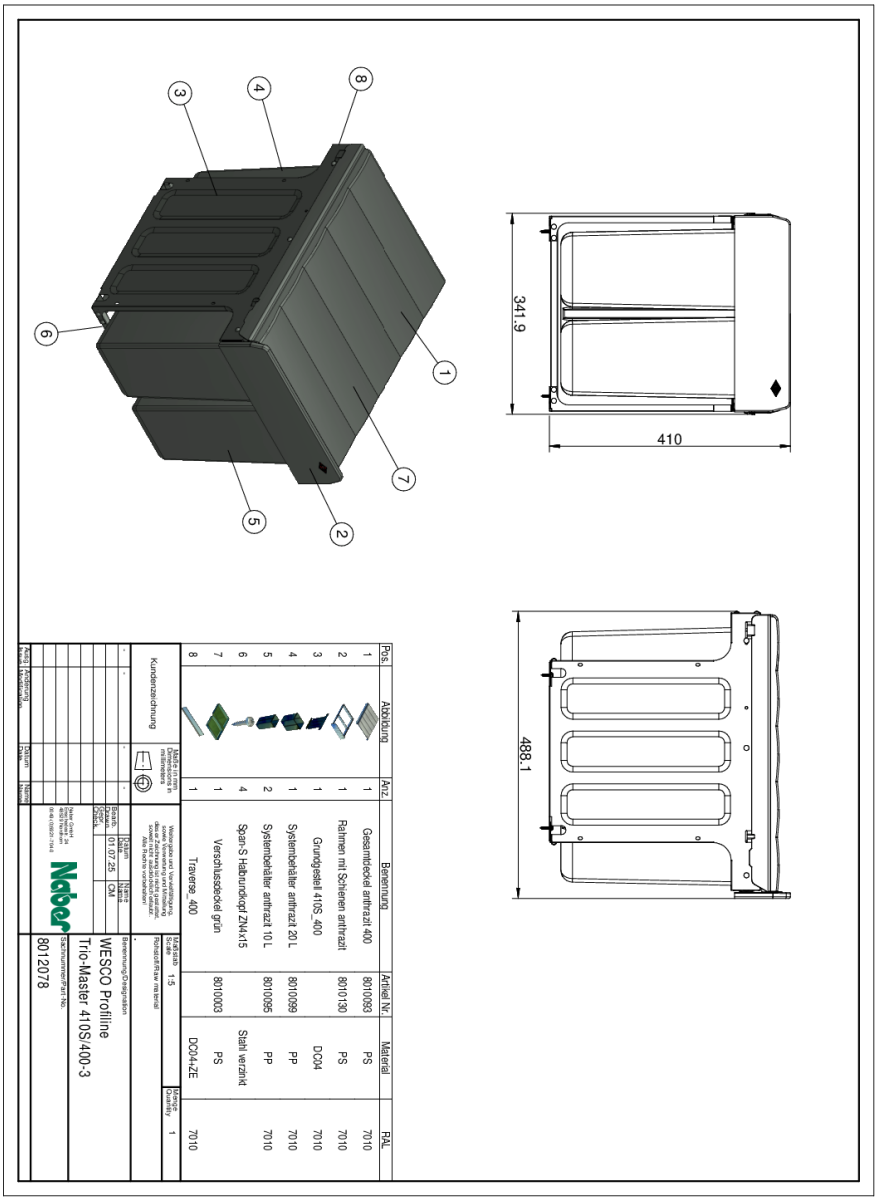

Pos.	Abbildung	Anz.	Benennung	Artikel Nr.	Material	RAL
1		1	Gesamtdeckel anthrazit 400	8010083	PS	7010
2		1	Rahmen mit Schienen anthrazit	8010130	PS	7010
3		1	Grundgestell 410S_400		DC04	7010
4		1	Systembehälter anthrazit 20 L	8010099	PP	7010
5		2	Systembehälter anthrazit 10 L	8010095	PP	7010
6		4	Span-S Halbrundkopf ZN4x15		Stahl verzinkt	
7		1	Verschlussdeckel grün	8010003	PS	DC04-ZE
8		1	Traverse_400			7010

Kundenzeichnung

Maße in mm / Dimensions in millimeters

Weitergabe sowie Vervielfältigung dieser Zeichnung, Verwertung und Mitteilung ihres Inhalts nicht gestattet, soweit nicht ausdrücklich zugestanden. Alle Rechte vorbehalten!

Name: Datum: 01.07.25
Bearb.: CM
Gepr.:

Maßstab / Scale: 1:5

Benennung/Zeichnungsnr. / Part name/Drawing no.: WESCO Profiline Trio-Master 410S400-3

Rohteil/Einbau material

Sachnummer/Part No.: 80112078

Menge / Quantity: 1

Naber GmbH
Enschedestr. 24
DE-48529 Nordhorn

Tel. +49 5921 704-0
Fax +49 5921 704-140
naber@naber.com

naber.com