

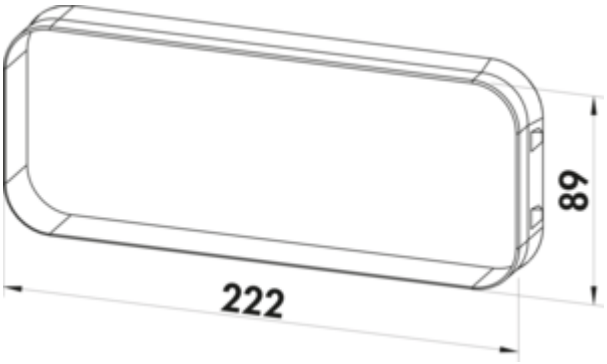

PRIME flow P-E-Jal Col flow 150 wall conduct incl. THERMOBOX

Productnummer: 4051067
Configuratie: wit, roestvrij staal

Configuratie-opties
4051067 | wit, roestvrij staal

✓ Muurdoorvoerunit
✓ montage in de wand
✓ N-kliksysteem met geïntegreerde vergrendelingselementen

Muurdoorvoerunit, incl. warmteblokkeersysteem THERMOBOX en **roestvrij stalen buitenjaloezie P-E-Jal Col** voor de inbouw dichtbij de grond en voor de conventionele inbouw op plafondhoogte.
Tweetrappige inbouw:
1. Montage van de afzonderlijk verpakte ruwbouw-set
2. Inschuiven van het blokkeersysteem en van de jaloezie zonder gereedschap

— N-kliksysteem voor een veilige verbinding met de universele verbinder
— directe aansluiting van vlakke adapter, ronde buis of ronde buisbochten
— Blower-Door gecertificeerd (noodzakelijke openingsdruk >65 Pa)

Ruwbouw-set:
— ruwbouw-set voor de van de tijd onafhankelijke montage in de wand
— max. wanddikte 550 mm, inkortbaar tot 220 mm
— kerngatboring in de nominale Ø 162 mm
— stop van piepschuim ter bescherming tegen vervuiling tijdens de bouwfase
— wandhuls voor de montage en afdichting tegenover lekkages onder gereedschap

EDELSTAHL Rostfrei

meer info...

Technische gegevens

Type artikel	Muurdoorvoerunit
Merk	PRIME flow
Materiaal	roestvrij staal/kunststof
Monteren/bevestigen	montage in de wand N-kliksysteem met geïntegreerde vergrendelingselementen
Geschikt voor	directe aansluiting van vlakke adapter, ronde buis of ronde buisbochten
Eigenschappen	inkortbaar
Buitendiameter	150 mm
Verkortbaarheid	inkortbaar tot 220 mm

Geschikte wanddikte	max. wanddikte 550 mm
Bestaande uit	stop van piepschuim ter bescherming tegen vervuiling tijdens de bouwfase wandhuls voor de montage en afdichting tegenover lekkages onder gereedschap
Wandbox-versie	muurdoorvoerunit, incl. warmteblokkeersysteem THERMOBOX en roestvrij stalen buitenjaloezie P-E-Jal Col voor de inbouw dichtbij de grond en voor de conventionele inbouw op plafondhoogte.
Systeemdimensie	150
Uitgangsaandrijving	hoekig
Ventilatiesysteem	COMPAIR PRIME flow®
Openingsdruk	> 65 Pa

Maatschets (PDF)

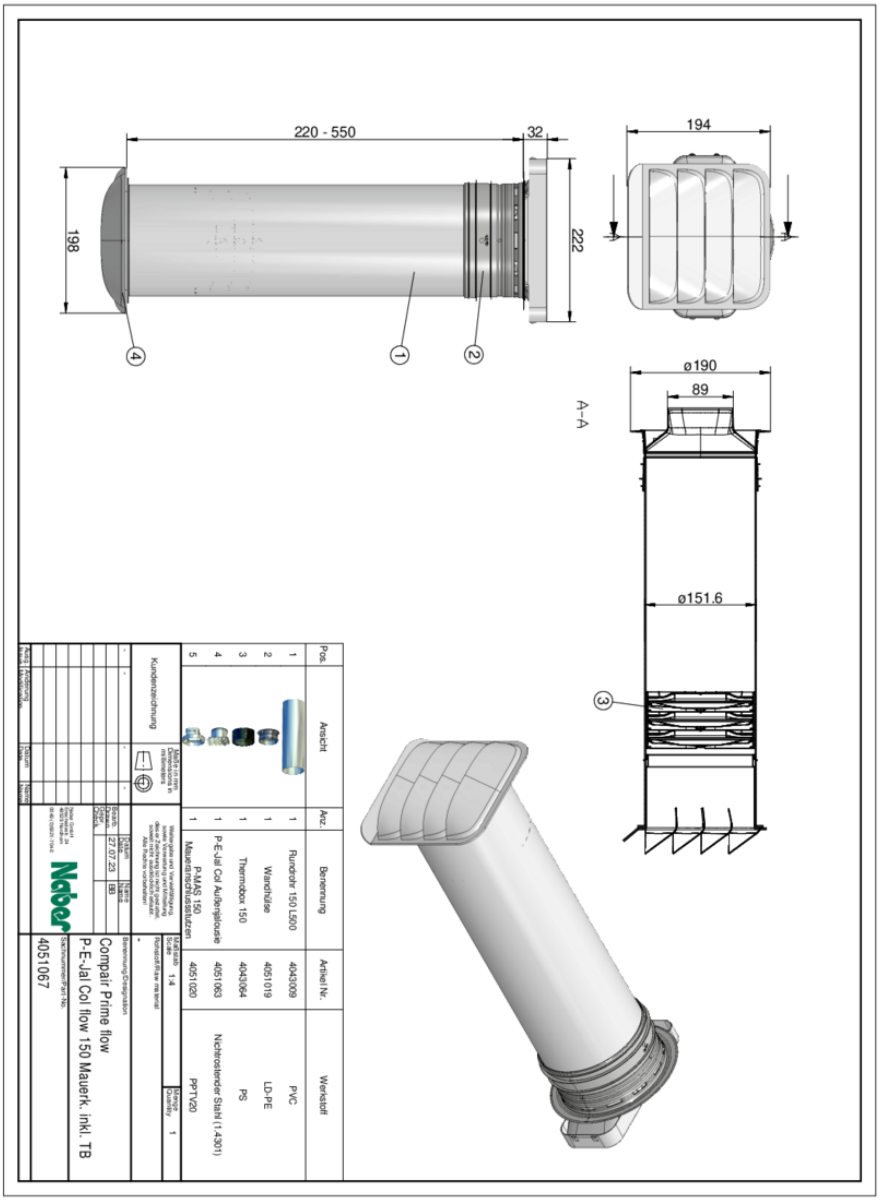

Pos.	Ansicht	Anz.	Benennung	Artikel Nr.	Werkstoff
1		1	Rundrohr 150 L500	4043009	PVC
2		1	Wandhülse	4051019	LD-PE
3		1	Thermobox 150	4043064	PS
4		1	P-E-Jal Col Außenglocke	4051063	Nichtrostender Stahl (1.4301)
5		1	P.MAS 150 Mauerdurchführungsstutzen	4051020	PPTH20

Kundenzeichnung

Maßstab / Scale 1:4

Benennung/Designation: -

Zeichnungs-Nr. / Drawing No.: 4051067

Sachnummer/Part No.: 4051067

Compair Prime flow

P-E-Jal Col flow 150 Mauerk. inkl. TB

Datum / Date: 27.07.23

Name: BB

Quantity: 1