

Profilé de raccordement mural lot 1 Vario Line

Numéro de produit: 9010028
Configuration: couleur acier inox

Options de configuration
9010028 | couleur acier inox
9010029 | noir

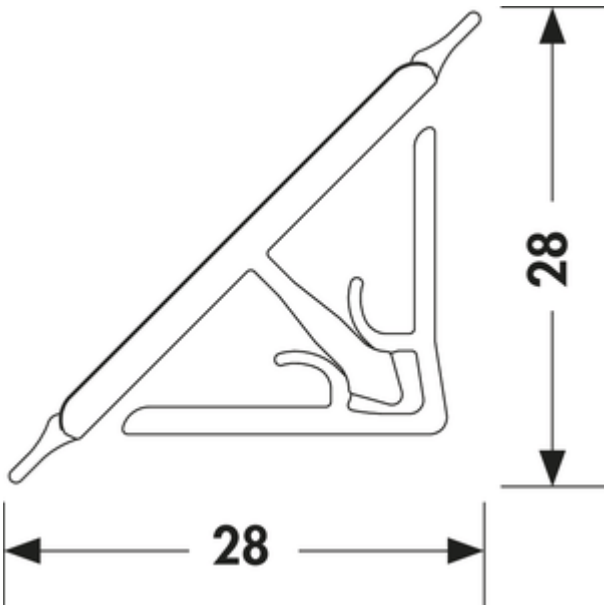

✓ Profilé de raccordement mural
✓ disponible uniquement en UE à 10 pièces = 50 m

Lot composé de:
— Profilé d'une longueur de 1 x 2 m et 1 x 3 m
— 2 x caches d'extrémité à gauche
— 2 x caches d'extrémité à droite
— 3 x angle intérieur 90°

Disponible uniquement par UV de 10 = 50 m.

plus d'infos...

Fiche technique

Type d'article	Profilé de raccordement mural
Hauteur	28 mm
Largeur	28 mm

Remarque	disponible uniquement en UE à 10 pièces = 50 m
Composé de	Profilé d'une longueur de 1 x 2 m et 1 x 3 m 2 cache d'extrémité à gauche 2 cache d'extrémité à droite 3 angle intérieur 90°