

Support pour montage sur socle

Numéro de produit: 1111161
Configuration: galvanisé

Options de configuration
1111161 | galvanisé

✓ Accessoire
✓ Matériau: acier galvanisé

Pour une fixation aisée de la base.
— ensemble composé d'un support magnétique et d'une pince
— peut être vissé sur la base

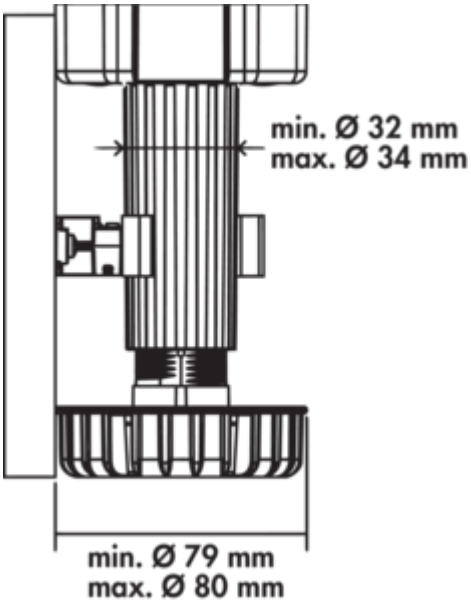

plus d'infos...

Fiche technique

Type d'article	Accessoire	Matériau	acier galvanisé

Naber GmbH
Enschedestr. 24
DE-48529 Nordhorn

Tel. +49 5921 704-0
Fax +49 5921 704-140
naber@naber.com