

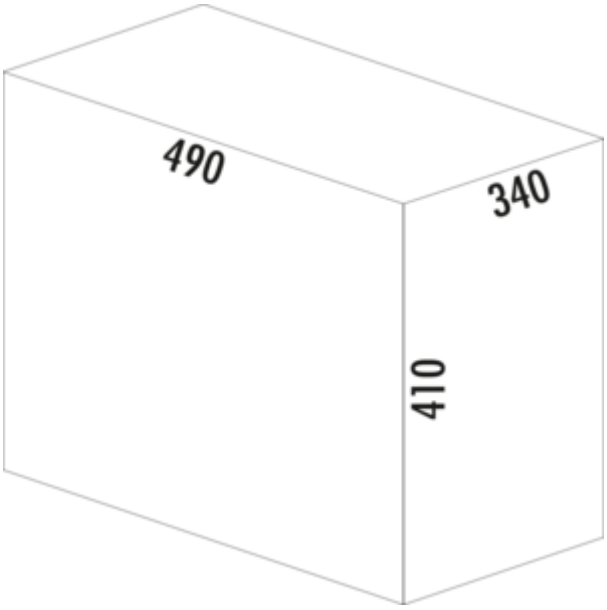

WESCO® Profiline Double-Master® 410 S/ 400-2

Productnummer: 8012077
Configuratie: antraciet

Configuratie-opties
8012077 | antraciet

✓ Uittrektechniek voor draaideuren
✓ volledig uittrekbaar
✓ 40 l
— afvalvolume 40 (2 x 20) l
— techniek: volledig uittrekbaar
— onderstel/geleiding zilver
— volledig deksel antraciet
— montage: kastbodem
— **met slechts 410 mm inbouwhoogte de ideale ruimtebesparing**

meer info...

Technische gegevens

Type artikel	Systeem voor afvalinzameling	Technologie openen	volledig uittrekbaar
Merk	WESCO®	Type afvalverzamelaar	Uittrektechniek voor draaideuren
Hoogte	410 mm	Totaal volume	40 l
Breed	340 mm	Volume/inhoud container 1	20 l
Kastbreedte	400 mm	Volume/inhoud container 2	20 l
Monteren/bevestigen	kastbodem	Vorm	hoekig
Materiaal container	kunststof	Installatiehoogte	410 mm
Kleur totale dekking	antraciet	Kleurengids	zilver
Materiaal Deckel	kunststof	Kleur frame	zilver
Omslag	Ja	Volume/inhoud container	20/20
Type hoes	Volledig deksel	Installatie diepte	490 mm
Aantal containers	2		

Onderdelen

8010099	Draadhangerbak, Enkele emmer, antraciet, 20 l
8010093	Volledig deksel, Deksel, antraciet
8011489	Sluitdeksel, Toebehoren, antraciet, voor 15/16/17/20 l

Naber GmbH
Enschedestr. 24
DE-48529 Nordhorn

Tel. +49 5921 704-0
Fax +49 5921 704-140
naber@naber.com

Maatschets (PDF)

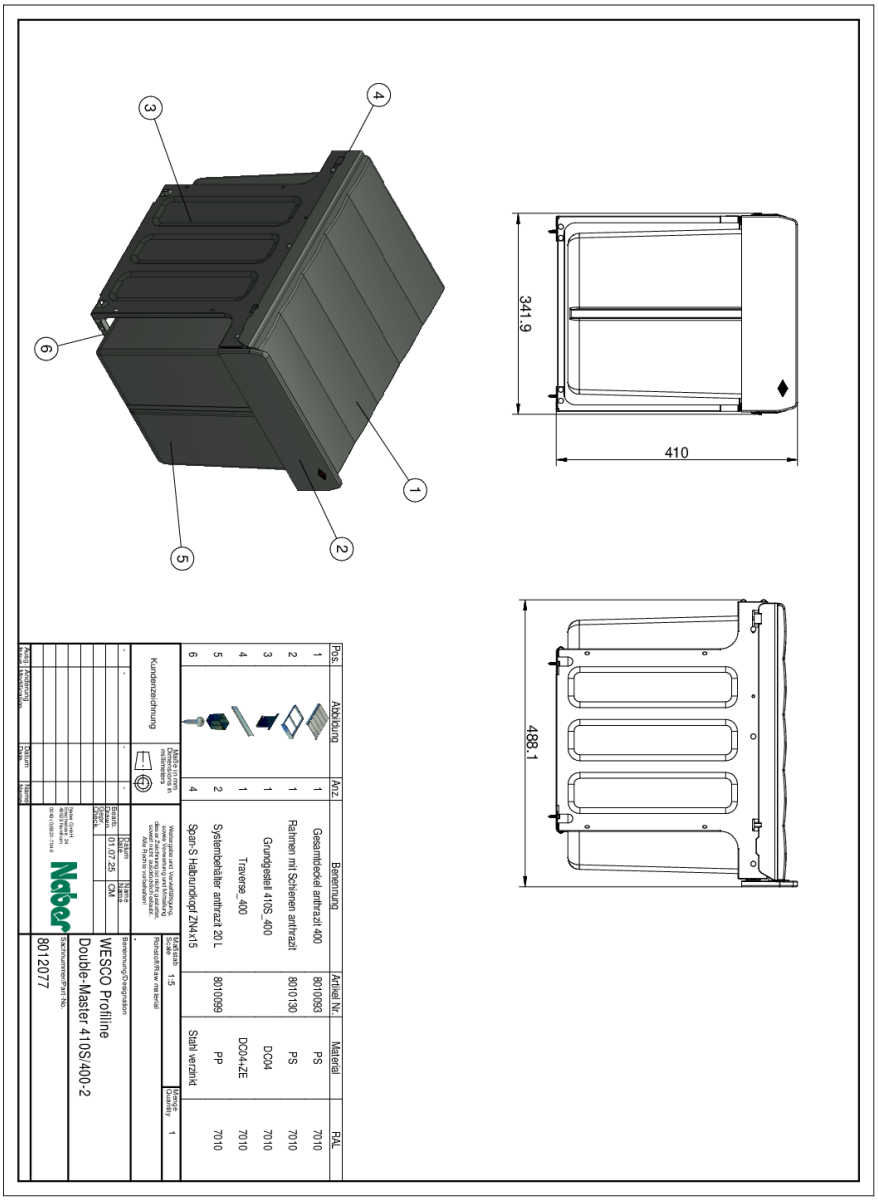

Pos.	Abbildung	Anz.	Benennung	Artikel Nr.	Material	RAL
1		1	Gesamtdeckel anthrazit 400	8010093	PS	7010
2		1	Rahmen mit Schienen anthrazit	8010130	PS	7010
3		1	Grundgestell 410S_400		DC04	7010
4		1	Traverse_400		DC04-zE	7010
5		2	Systembehälter anthrazit 20 L	8010099	PP	7010
6		4	Span S Halbrundkopf ZM4x15		Stahl verzinkt	

Kundenzeichnung

Maßstab / Scale 1:5

Benennung/Zeichnungsnr.

Sachnummer/Part No. 8012077

WESCO Profiline

Double-Master 410S/400-2

Datum 01.07.25

Name CM

Ersatz für

Ersatz durch

Änderung / Modification

Datum / Date

Name / Name