

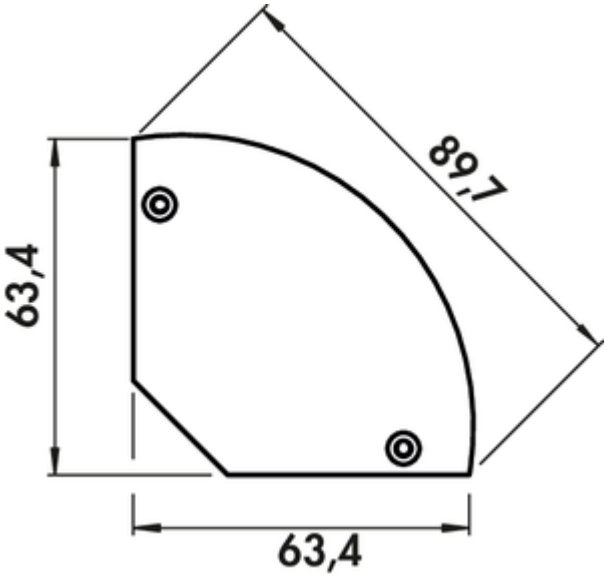

Corner dubbele contactdoos

Productnummer: 7031220
Configuratie: roestvrij staalkleurig

Configuratie-opties
7031220 | roestvrij staalkleurig

✓ Hoekstopcontactelement
✓ 2 x veiligheidscontactdoos
✓ hoekig

Stopcontactelement. 2-voudig. Roestvrij stalen kast met zwart stopcontactelementen.
— 220–240 V/16 A
— 152 x 63,4 x 63,4 mm (H x B x D)
— kabeluitgang in het midden
— 2000 mm netsnoer met veiligheidsstekker los bijgevoegd
— verhoogde aanraakbeveiliging

CE

meer info...

Technische gegevens

Type artikel	Contactdooselement
Hoogte	152 mm
Breed	89,7 mm
Materiaal	aluminium ABS kunststof
Monteren/bevestigen	Hoekmontage Installatie basisapparaat (hangelement/plank)
Netspanning	220–240 V
Certificering	CE
Beschermingsklasse	IP20
Vorm	hoekig
Netstekker losjes ingesloten	Ja

Lengte van de toevoerleiding (primair)	2.000 mm
Kleur stopcontact	zwart
Kabeluitgang	kabeluitlaat achteraan
Versie stopcontacten	2 x veiligheidscontactdoos
Type contactdooselement	Hoekstopcontactelement
Nominale stroom	16 A
Aantal aansluitingen (totaal)	2
Contactbeveiliging	met verhoogde aanraakbeveiliging
Schakelstroom	16 A