

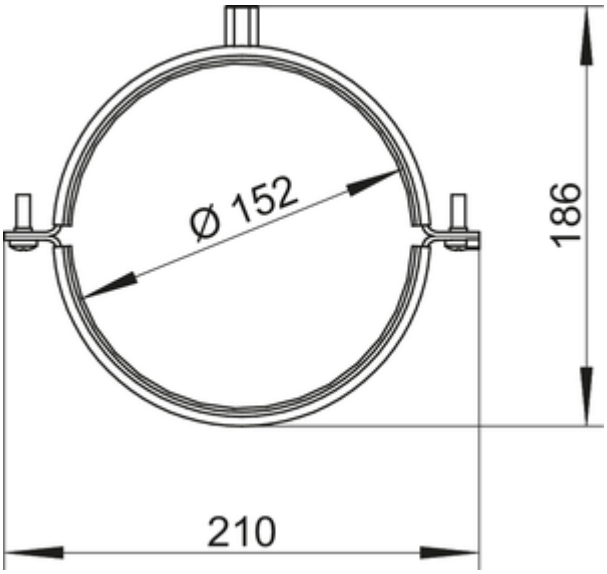

STEEL flow SR 150 fixation pour conduit rond

Numéro de produit: 4061023
Configuration: acier galvanisé

Options de configuration
4061023 | acier galvanisé

✓ Accessoir d'évacuation d'air
✓ montage mural
✓ système enfichable

Pour la fixation au mur et au plafond.
— avec amortissement
— écart recommandé entre deux fixations 500 mm
— adapté pour les tubes ronds SR-R flex et SR-R

plus d'infos...

Fiche technique

Type d'article	Accessoir d'évacuation d'air
Marque	STEEL flow
Hauteur	186 mm
Largeur	210 mm
Matériau	acier galvanisé
Montage/fixation	montage mural système enfichable
Remarque	écart recommandé entre deux fixations 500 mm

Surface/revêtement	zinguées
Convient pour	adapté pour les tubes ronds SR-R flex et SR-R
Forme	rond
Diamètre intérieur	152 mm
Dimension du système	150
Forme de raccordement	rond
Système de ventilation	COMPAIR STEEL flow® 150

Dimensions de montage (PDF)

