

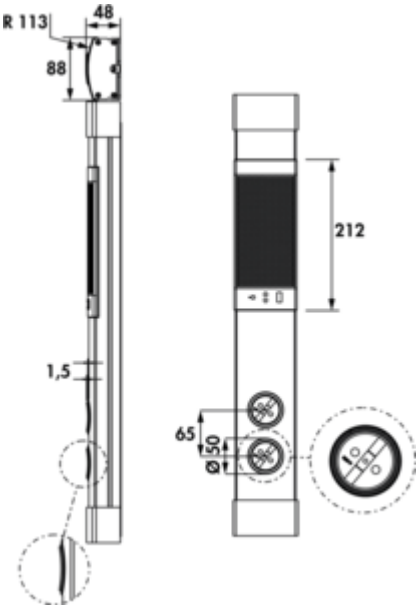

Colonne Muzak USB A

Numéro de produit: 8031153
Configuration: prises-contact de protection

Options de configuration
8031153 | prises-contact de protection

✓ Élément de prise en saillie
✓ 2 x prise à contact de protection
✓ angulaire

Combinaison de prises- haut-parleur avec interface Bluetooth® et chargeur USB (station de charge) pour montage mural. Couplage simple de différents terminaux mobiles comme des mobiles ou tablettes pour la restitution de musique.
Élément de prise, double. Avec pièce d'égalisation téléscopable sans caches d'extrémité.
— boitier en aluminium couleur acier inox avec caches d'extrémité en matière plastique, 230 V/16 A
— 1 x chargeur USB de type A, 5 VDC, IA/I out: 1000 mA
— 480–540 x 85 x 48 mm (H x L x P)
— 1900 mm de conduite de raccordement au réseau, prise de protection lâche jointe
— sortie de câble derrière sur le bas

CE

plus d'infos...

Fiche technique

Type d'article	Élément de prise
Hauteur	480 - 540 mm
Largeur	85 mm
Montage/fixation	Montage mural
Tension du réseau	230 V/16 A
Certification	CE
Forme	angulaire
Matériau du boîtier	aluminium
Couleur du boîtier	couleur acier inox
Fiche d'alimentation livrée en vrac	Oui
Longueur du câble d'alimentation (primaire)	1.900 mm

Couleur de la prise	noir
Sortie de câble	sortie de câble derrière sur le bas
Fonction télescopique	avec pièce de compensation télescopable
Version prises de courant	2 x prise à contact de protection
Nombre de ports USB	1
Type USB	USB-A
Courant de charge total	1000 mA
Type d'élément de prise	Élément de prise en saillie
Nombre de prises (total)	2
Protection contre les contacts accidentels	avec protection de contact augmentée
Version USB	1 x chargeur USB de type A, 5 VDC, IA/I out: 1000 mA