

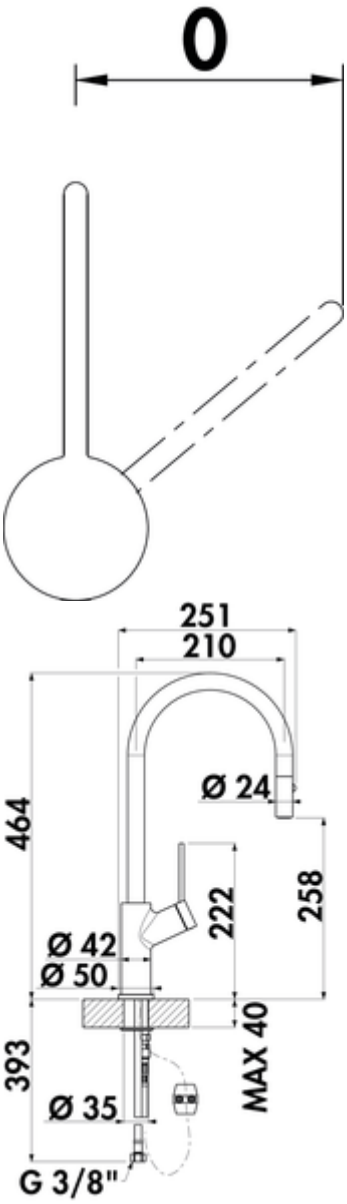

LINEA Mio 2

Produktnummer: 5011304
Konfiguration: chrom, Hochdruck

Konfigurationsoptionen
5011304 | chrom, Hochdruck
5011306 | schwarz matt, Hochdruck
5011307 | edelstahlfinish, Hochdruck

✓ Spültischarmatur
✓ Hochdruck
✓ mit schwenk-/herausziehbarem Metallauslauf

Einhebelmischer. Mit **schwenk-/herausziehbarem** Metallauslauf (Strahl/Brause umstellbar), seitlichem Hebel und Keramikkartusche.
— Schwenkbereich 360°
— Bohr-Ø 35 mm
— entspricht der deutschen und europäischen Trinkwasserverordnung/-richtlinie

BELGAQUA

KERAMISCHE DICHTUNG

Naber GmbH
Enschedestr. 24
DE-48529 Nordhorn

Tel. +49 5921 704-0
Fax +49 5921 704-140
naber@naber.com

weitere Infos...

Technische Daten

Artikeltyp	Spültischarmatur
Marke	LINEA
Höhe	464 mm
Breite	50 mm
Anzahl Griffe	1
Aufbauhöhe gesamt	464 mm
Ausladung	210 mm
Auslauf	mit schwenk-/herausziehbarem Metallauslauf
Auslaufhöhe	258 mm
Bedienungsart	Hebel
Bohrdurchmesser	35 mm
Griffposition	seitlicher Hebel
Kartusche mit keramischen Dichtscheiben	Ja

Schwenkbereich Auslauf	360°
Strahlart	Brausestrahl Comfortstrahl
Armaturenart	Einhebelmischer
Betriebsdruck	Hochdruck
Material	Messing
Arbeitsplattenstärke	40 mm
Hahnlochanzahl	1
Kartuschengröße	35 mm
Strahl/Brause umstellbar	Ja
Anschlussart	G 3/8“ F
Anschlussgröße	DN 15
Anschlussschläuche	450 mm

Naber GmbH
Enschedestr. 24
DE-48529 Nordhorn

Tel. +49 5921 704-0
Fax +49 5921 704-140
naber@naber.com

Maßskizze (PDF)

