

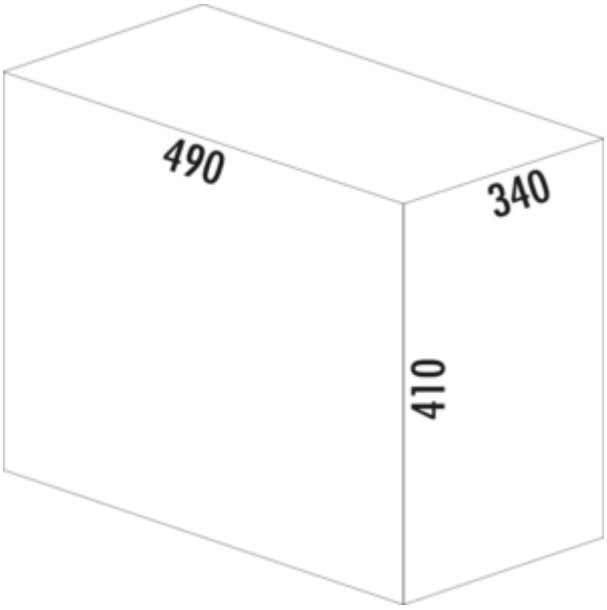


# WESCO® Profiline Double-Master® 410 S/ 400-2

Numéro de produit: 8012077
Configuration: anthracite

**Options de configuration**
8012077 | anthracite

✓ Technique d'extraction pour portes à deux battants
✓ extraction totale
✓ 40 l
— capacité 40 (2 x 20) l
— technique: sortie totale
— châssis/rail argenté
— couvercle complet anthracite
— montage: sur le fond du meuble
— **avec seulement 410 mm de profondeur d'encastrement, pas de perte de place**

**plus d'infos...**

## Fiche technique

| | |
|---|---|
| Type d'article | Système de collecte des déchets |
| Marque | WESCO® |
| Hauteur | 410 mm |
| Largeur | 340 mm |
| Montage/fixation | sur le fond du meuble |
| Matériau du récipient | plastique |
| Couleur du couvercle | anthracite |
| Matériau Deckel | plastique |
| Couvercle | Oui |
| Type de couvercle(s) | Couvercle complet |
| Nombre de récipients | 2 |
| Technique d'ouverture | extraction totale |

| | |
|---|---|
| Type de construction Collecteur de déchets | Technique d'extraction pour portes à deux battants |
| Largeur de l'armoire | 400 mm |
| Volume total | 40 l |
| Volume/contenu du récipient 1 | 20 l |
| Volume/contenu du récipient 2 | 20 l |
| Forme | angulaire |
| Hauteur d'installation | 410 mm |
| Couleur Guide | argenté |
| Couleur du cadre | argenté |
| Volume/contenu du récipient | 20/20 |
| Profondeur d'encastrement | 490 mm |

## Pièces détachées

| | |
|---|---|
| 8010099 | Seau à cintre en fil de fer, Seaux individuels, anthracite, 20 l |
| 8010093 | Couvercle complet, Couvercle, anthracite |
| 8011489 | Couvercle de fermeture, Accessoire, anthracite, pour 15/16/17/20 l |

Naber GmbH
Enschedestr. 24
DE-48529 Nordhorn

Tel. +49 5921 704-0
Fax +49 5921 704-140
naber@naber.com

## Croquis coté (PDF)

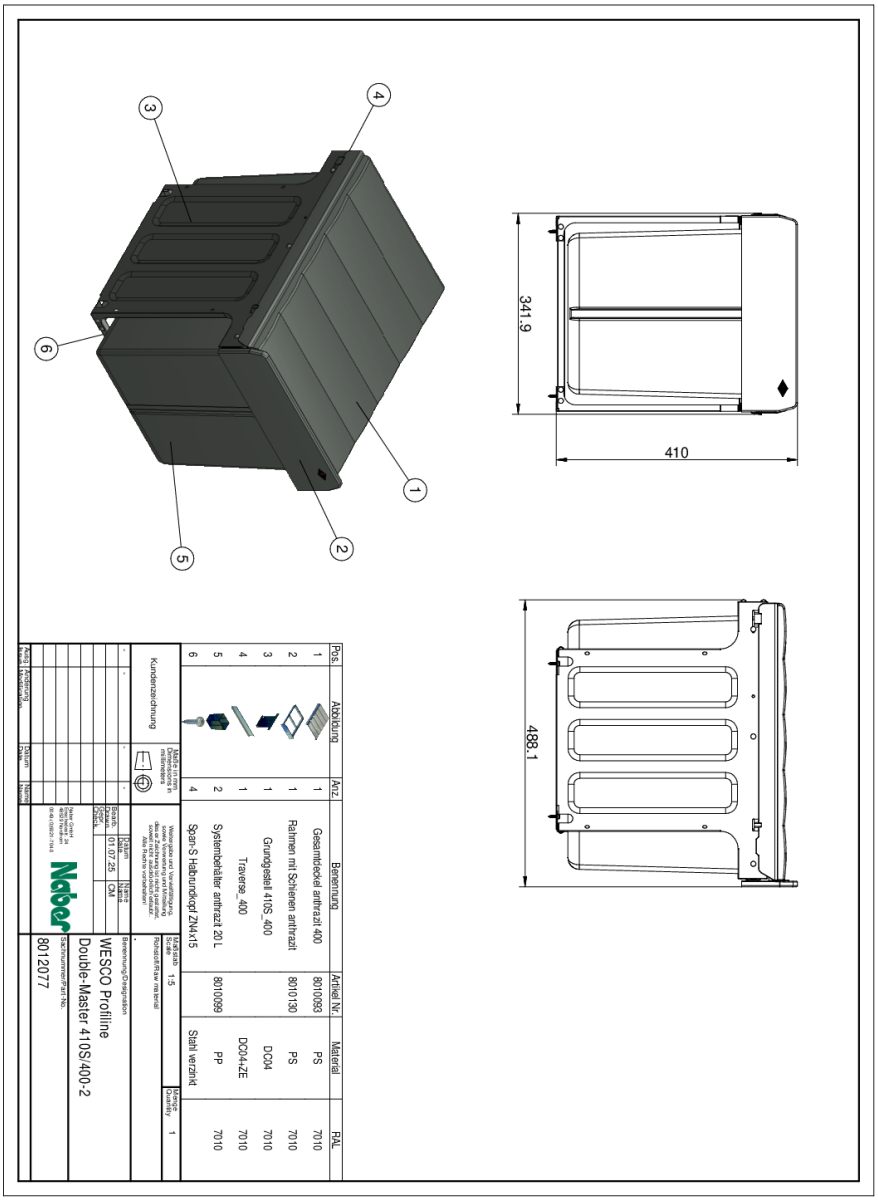


| Pos. | Abbildung | Anz. | Benennung | Artikel Nr. | Material | RAL |
|---|---|---|---|---|---|---|
| 1 | | 1 | Gesamtdeckel anthrazit 400 | 8010093 | PS | 7010 |
| 2 | | 1 | Rahmen mit Schienen anthrazit | 8010130 | PS | 7010 |
| 3 | | 1 | Grundgestell 410S_400 | | DC04 | 7010 |
| 4 | | 1 | Traverse_400 | | DC04-ZE | 7010 |
| 5 | | 2 | Systembehälter anthrazit 20 L | 8010099 | PP | 7010 |
| 6 | | 4 | Span S Halbrundkopf ZM4x15 | | Stahl verzinkt | |

Kundenzeichnung

Maße in mm / Dimensions in millimeters

Datum / Date

Name / Name

Änderung / Modification

Ersatz für / Replaces

Ersatz durch / Superseded by

Bearb. / Drawn 01.07.25 CM

Gepr. / Checked

Norm / Standard

Maßstab / Scale 1:5

Rohteil/Edelraw material

Benennung/Bezeichnung

WESCO Profiline

Double-Master 410S/400-2

Sachnummer/Part No. 8012077

Stück / Quantity 1

Naber GmbH
Enschedestr. 24
DE-48529 Nordhorn

Tel. +49 5921 704-0
Fax +49 5921 704-140
naber@naber.com

naber.com