

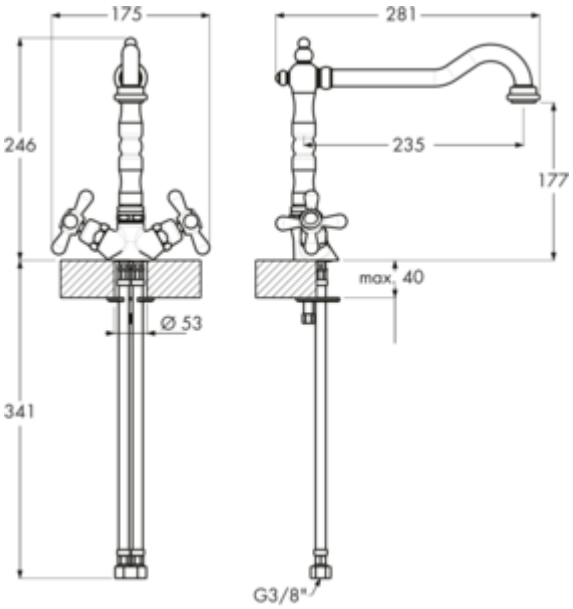

LINEA Passato 1

Numéro de produit: 5011234
Configuration: vieil argent, haute pression

Options de configuration
5011232 | chrome, haute pression
5011233 | vieux laiton, haute pression
5011234 | vieil argent, haute pression

✓ Robinetterie d'évier
✓ haute pression
✓ á tête pivotante

Robinetterie à deux manettes. À tête pivotante.
— plage de pivotement 360°
— forage Ø 35 mm
— correspond au règlement/à la directive allemande et européenne sur l'eau potable

BELGAQUA

plus d'infos...

Fiche technique

Type d'article	Robinetterie d'évier
Marque	LINEA
Nombre de poignées	2
Hauteur de montage totale	246 mm
Portée	235 mm
Sortie	á tête pivotante
Hauteur d'écoulement	177 mm
Hauteur	246 mm
Mode d'emploi	Poignée tournante
Diamètre de perçage	35 mm

Cartouche avec disques d'étanchéité en céramique	Oui
Plage de pivotement de la sortie	360°
Type de robinetterie	Robinetterie à deux manettes
Pression de service	haute pression
Matériau	laiton
Nombre de trous de robinetterie	1
Épaisseur du plan de travail	40 mm
Type de connexion	G 3/8“ F
Taille de connexion	DN 15
Tuyaux de raccordement	450 mm

Naber GmbH
Enschedestr. 24
DE-48529 Nordhorn

Tel. +49 5921 704-0
Fax +49 5921 704-140
naber@naber.com

Croquis coté (PDF)

