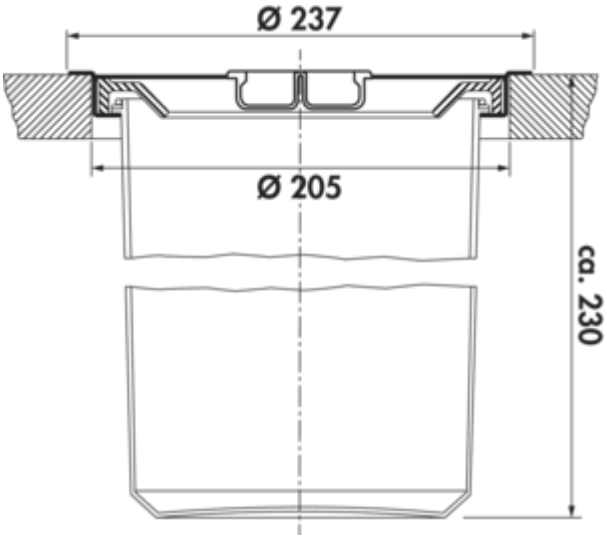

WESCO® Dassa 4

Productnummer: 8011032
Configuratie: roestvrij staal met aluminium element

Configuratie-opties
8011031 | roestvrij staal met kunststofelement
8011032 | roestvrij staal met aluminium element

✓ Vrijstaande containers
✓ 5 l
✓ Aantal containers: 1
— afvalvolume 5 l
— montage: in het werkblad
— ook vlakbouw mogelijk
— buiten-Ø 237 mm
— inbouwmaat-Ø 205 mm

meer info...

Technische gegevens

Type artikel	Vrijstaande containers	Type hoes	Sluitdeksel
Merk	WESCO®	Aantal containers	1
Hoogte	241 mm	Type afvalverzamelaar	Vrijstaande containers
Breed	237 mm	Totaal volume	5 l
Monteren/bevestigen	in het werkblad	Volume/inhoud container 1	5 l
Materiaal container	aluminium	Volume/inhoud container	5
Omslag	Ja	Oud Wesco artikelnr.	060064-47