

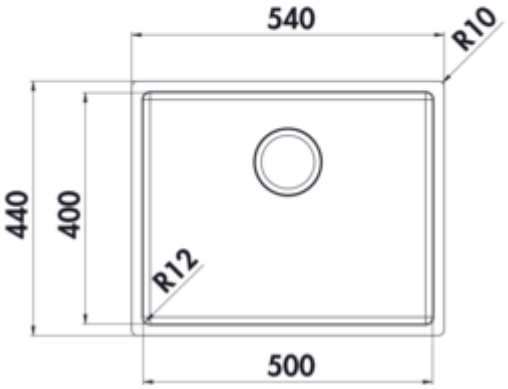

Corno Basso 4

Produktnummer: 1013143
Konfiguration: Edelstahl

Konfigurationsoptionen
1013143 | Edelstahl
1041116 | Set (Spüle u. Armatur Arco 1)

✓ Einbauspüle
✓ Flächenbündige Spüle
✓ Unterbaubecken

Einbau-/Unterbauspüle. Einzelbecken. 3½" Ab- und Überlaufgarnitur. Bei Verwendung der mitgelieferten Befestigungsklammern vergrößert sich die benötigte Einbaubreite je Seite um ca. 30 mm bei der Unterbauspüle.

Flacher Rand: auch geeignet für den flächenbündigen Einbau

— Ausschnittmaß ca. 530 x 430 mm (Einbauspüle)
— Ausschnittmaß ca. 500 x 400 mm (Unterbauspüle)
— geeignet für Arbeitsplattenstärken von 10–40 mm (Einbauspüle) bzw. ab 20 mm (Unterbauspüle)

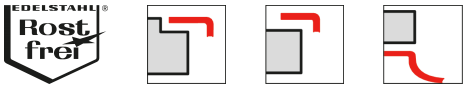

weitere Infos...

Technische Daten

Artikeltyp	Spüle
Höhe	286 mm
Breite	540 mm
Material	Edelstahl
Einbauvariante	Einbauspüle Flächenbündige Spüle Unterbaubecken
Breite Hauptbecken	500 mm
Höhe Hauptbecken	181 mm
Tiefe Hauptbecken	400 mm
Ausschnittmaß	ca. 530 x 430 mm (Einbauspüle) ca. 500 x 400 mm (Unterbauspüle)
Spülenaußenradius (R)	10
Materialstärke Arbeitsplatte maximal	40 mm
Materialstärke Arbeitsplatte minimal	10 mm

Armaturenbank	Nein
Anzahl Becken	1 Hauptbecken
Anzahl Überlaufstellen	1
Ventilart	3 1⁄2" Siebkorbventil
Überlauf	Überlauf im Hauptbecken
Schallschutz	Ja
Garnitur	Ab- und Überlaufgarnitur
Schrankbreite	600 mm
Beckeninnenradius (R)	12
Hinweis	bei Verwendung der mitgelieferten Befestigungsklammern vergrößert sich die benötigte Einbaubreite je Seite um ca. 30 mm bei der Unterbauspüle
Arbeitsplattenstärke	Die Spülen sind geeignet für Arbeitsplattenstärken von 10–40 mm (Einbauspüle) bzw. ab 20 mm (Unterbauspüle)

Zubehör

1014047	Druckknopfexzentergarnitur, Zubehör, für Corno Basso 2–5
1013044	Abtropftablett groß, Zubehör, Edelstahl
1013043	Abtropftablett klein, Zubehör, Edelstahl
1013045	Schneidbrett aus Kunststoff, weiß
1013041	Filo Abtropfgitter, Zubehör, Edelstahl
1013059	Zugknopfexzentergarnitur, Zubehör, für Corno Basso Spülen
1013058	Filso Abtropfmatte, Zubehör, anthrazit
1013048	Beckenverbinder, Zubehör, weiß

Ersatzteile

1013057	Druckknopfexzentergarnitur, Ablaufgarnitur, Edelstahl, für Corno Turno 50/60
1010046	Ab- und Überlaufgarnitur, Zubehör, 3½", für Corno Basso

Empfehlungen

5011250	Arco 1, Spültischarmatur, chrom, Hochdruck

Naber GmbH
Enschedestr. 24
DE-48529 Nordhorn

Tel. +49 5921 704-0
Fax +49 5921 704-140
naber@naber.com

naber.com

Maßskizze (PDF)

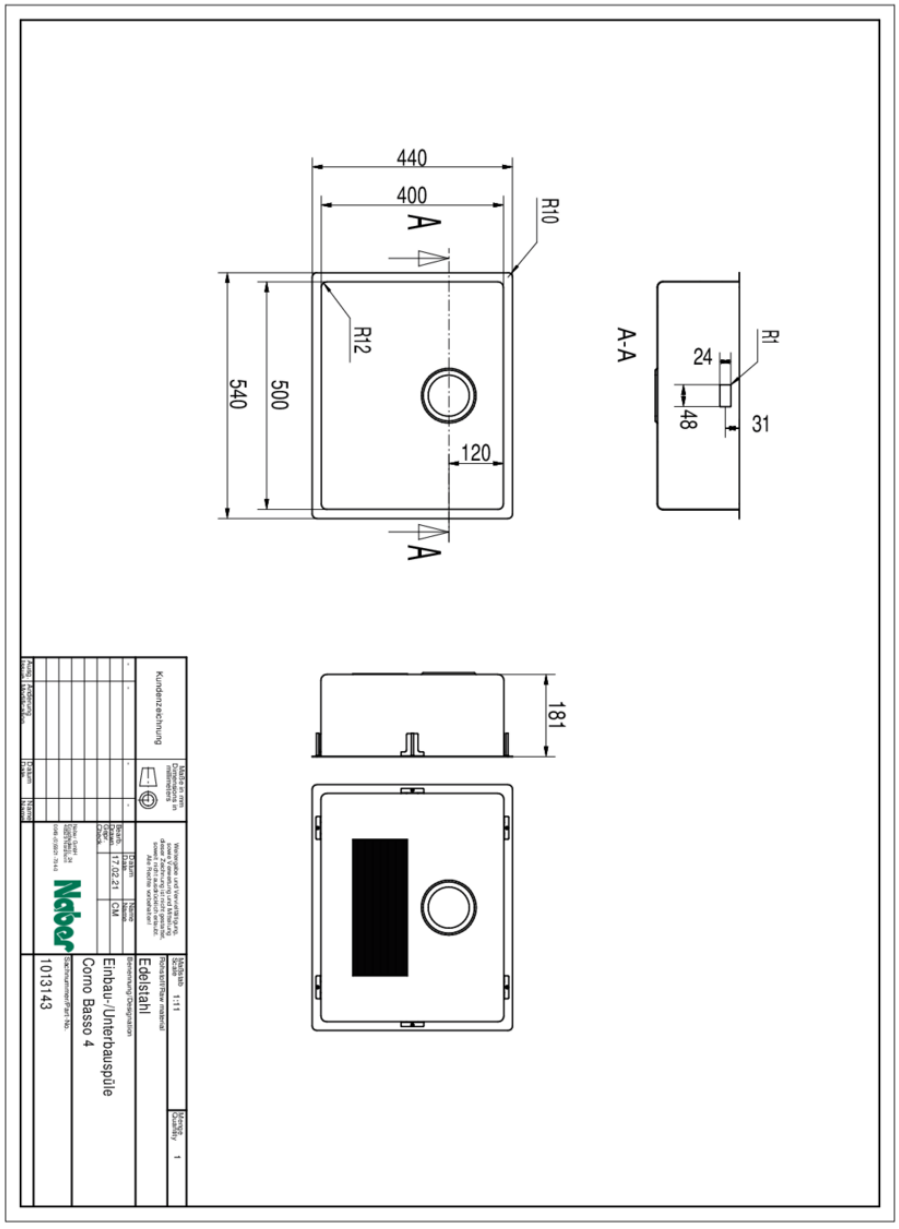

Einbaumaße (PDF)

