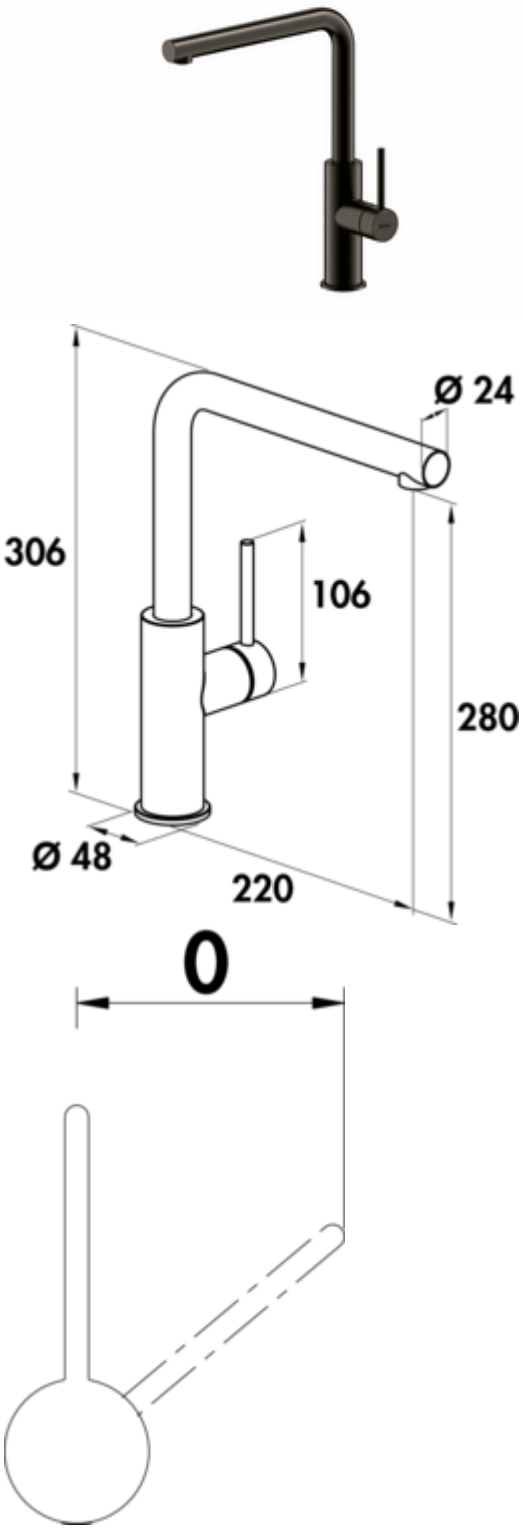

SERVIZIO Namor® 3

Produktnummer: 5025044
Konfiguration: gunmetal, mit Laminarstrahlregler, Hochdruck

Konfigurationsoptionen

5025005 | Edelstahl, mit Laminarstrahlregler, Hochdruck
5025006 | schwarz matt, mit Laminarstrahlregler, Hochdruck
5025015 | Edelstahl, ohne Laminarstrahlregler, Niederdruck
5025016 | schwarz matt, ohne Laminarstrahlregler, Niederdruck
5025044 | gunmetal, mit Laminarstrahlregler, Hochdruck
5025141 | brushed-gold, mit Laminarstrahlregler, Hochdruck
5025142 | rosé-gold, mit Laminarstrahlregler, Hochdruck

✓ Spültischarmatur
✓ Hochdruck
✓ mit schwenkbarem Auslauf

Einhebelmischer. Mit schwenkbarem Auslauf, seitlichem Hebel und Keramikkartusche.
— Schwenkbereich 120°
— Bohr-Ø 35 mm
— entspricht der deutschen und europäischen Trinkwasserverordnung/-richtlinie

EDELSTAHL Rostfrei

KERAMISCHE DICHTUNG

weitere Infos...

Naber GmbH
Enschedestr. 24
DE-48529 Nordhorn

Tel. +49 5921 704-0
Fax +49 5921 704-140
naber@naber.com

Technische Daten

Artikeltyp	Spültischarmatur
Marke	SERVIZIO
Höhe	306 mm
Breite	48 mm
Anzahl Griffe	1
Aufbauhöhe gesamt	306 mm
Ausladung	220 mm
Auslauf	mit schwenkbarem Auslauf
Auslaufhöhe	280 mm
Bedienungsart	Hebel
Bohrdurchmesser	35 mm
Griffposition	seitlicher Hebel
Hebellänge	106 mm
Kartusche mit keramischen Dichtscheiben	Ja
Schwenkbereich Auslauf	120°

Strahlart	Laminarstrahl
Armaturenart	Einhebelmischer
Betriebsdruck	Hochdruck
Material	Edelstahl
Oberfläche/Beschichtung	PVD-Beschichtung
Hinweis	entspricht der deutschen und europäischen Trinkwasserverordnung/-richtlinie
Schwenkbereich Griff	0 °
ECO-Funktion	energiesparende Kaltstart-Funktion
Max. Durchflussmenge bei 3 bar	12,5 l/min
Durchflussmenge bei 3 bar (kalt)	9,5 l/min
Durchflussmenge bei 3 bar (heiß)	9,5 l/min
Durchflussmenge bei 3 bar (mix)	12,5 l/min
Größe Laminarstrahlregler	M18,5x1
Anschlussschläuche	700 mm

Naber GmbH
Enschedestr. 24
DE-48529 Nordhorn

Tel. +49 5921 704-0
Fax +49 5921 704-140
naber@naber.com

Maßskizze (PDF)

