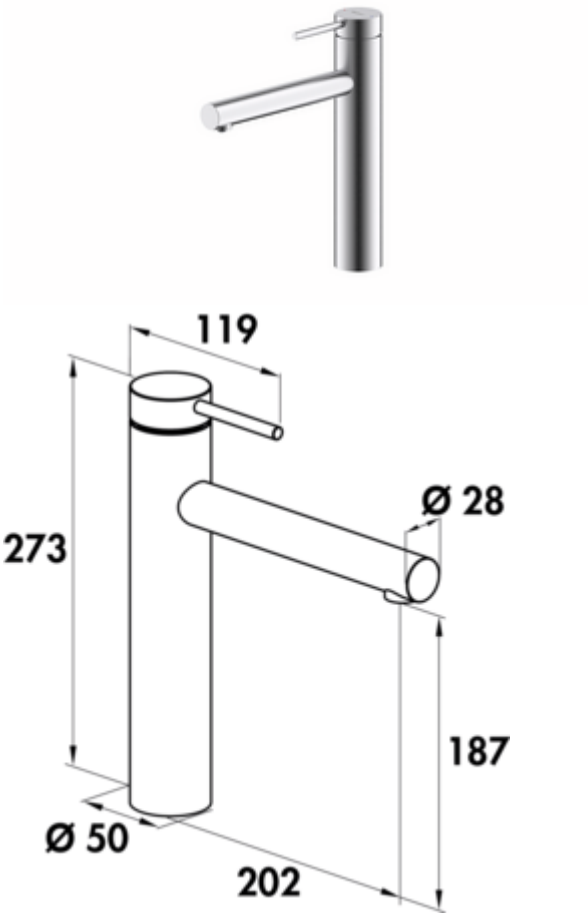

SERVIZIO Namor® 1

Numéro de produit: 5025013
Configuration: acier inox, sans régulateur de jet laminaire, basse pression

Options de configuration

5025001 | acier inox, avec régulateur de jet laminaire, haute pression
5025002 | noir mat, avec régulateur de jet laminaire, haute pression
5025013 | acier inox, sans régulateur de jet laminaire, basse pression
5025014 | noir mat, sans régulateur de jet laminaire, basse pression

✓ Robinetterie d'évier
✓ basse pression
✓ á tête pivotante

Mitigeur à bec unique. À tête pivotante et cartouche céramique.
— plage de pivotement 120°
— forage Ø 35 mm
— correspond au règlement/à la directive allemande et européenne sur l'eau potable

EDELSTAHL® Rost frei

KERAMISCHE DICHTUNG

plus d'infos...

Fiche technique

Type d'article	Robinetterie d'évier
Marque	SERVIZIO
Nombre de poignées	1
Hauteur de montage totale	273 mm
Portée	202 mm
Sortie	á tête pivotante
Hauteur d'écoulement	187 mm
Hauteur	273 mm
Mode d'emploi	Levier
Diamètre de perçage	35 mm
Griffposition	en haut
Longueur du levier	119 mm
Cartouche avec disques d'étanchéité en céramique	Oui
Plage de pivotement de la sortie	120°

Type de jet	Rayon laminaire
Type de robinetterie	Mitigeur à bec unique
Pression de service	basse pression
Largeur	50 mm
Matériau	acier inox
Remarque	correspond au règlement/à la directive allemande et européenne sur l'eau potable
Taille de la cartouche	35 mm
Débit max. Débit à 3 bar	13,7 l/min
Débit à 3 bar (froid)	10,9 l/min
Débit à 3 bar (chaud)	10,87 l/min
Débit à 3 bar (mix)	12,18 l/min
Taille du régulateur de jet laminaire	M18,5x1
Tuyaux de raccordement	700 mm

Croquis coté (PDF)

