

K-Jal 150 buitenjaloezie

Productnummer: 4044044
Configuratie: wit

Configuratie-opties
4044044 | wit
4044046 | baksteenrood
4044064 | lichtgrijs
4044065 | antraciet

✓ Buitenjaloezie
190 x 190 mm met terugslagklep voor aansluiting aan ronde buis.
— Ø 150 mm
— aansluitdiepte 71 mm

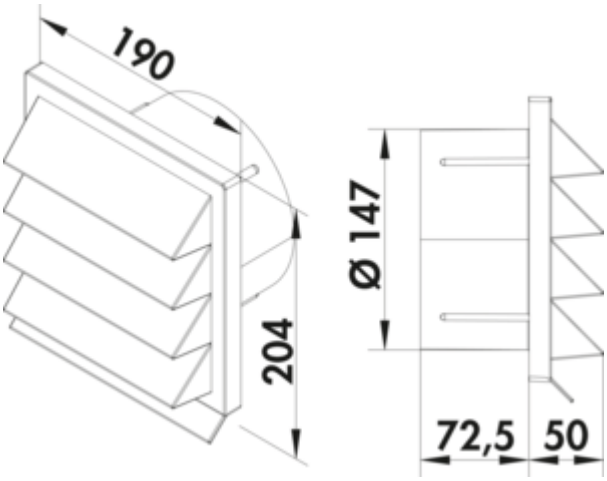

meer info...

Technische gegevens

Type artikel	Buitenjaloezie
Hoogte	190 mm
Breed	190 mm
Materiaal	Polystyreen
Vorm	hoekig
Ondersteuningsdiepte	72,5 mm

Diameter aansluiting	150 mm
Blinde versie	terugslagklep voor aansluiting op ronde buis
Systeemdimensie	150
Uitgangsaandrijving	rond
Ventilatiesysteem	COMPAIR flow 150

Maatschets (PDF)

