

# PRIME flow Presa Lüftungsgitter

Produktnummer: 4041016
Konfiguration: H 100 mm, Lüftungsquerschnitt ca. 163,2 cm²/m, edelstahlfbg. eloxiert

## Konfigurationsoptionen

4041016 | H 100 mm, Lüftungsquerschnitt ca. 163,2 cm²/m, edelstahlfbg. eloxiert
4041017 | H 130 mm, Lüftungsquerschnitt ca. 217,6 cm²/m, edelstahlfbg. eloxiert
4041018 | H 150 mm, Lüftungsquerschnitt ca. 272 cm²/m, edelstahlfbg. eloxiert
4041216 | H 100 mm, Lüftungsquerschnitt ca. 163,2 cm²/m, schwarz matt
4041217 | H 130 mm, Lüftungsquerschnitt ca. 217,6 cm²/m, schwarz matt
4041218 | H 150 mm, Lüftungsquerschnitt ca. 272 cm²/m, schwarz matt

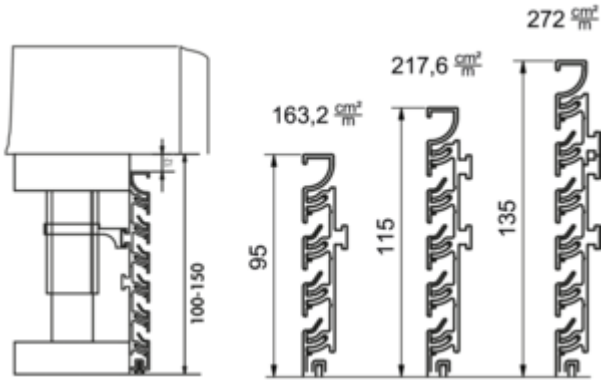


✓ Lüftungsgitter
✓ Aufbaumontage

Aluminium-Lamellengitter.
— Länge 2400 mm
— 10 mm LED Flexstripes in oberster Profillamelle einsetzbar
— kürzbar in Länge und Höhe
— inkl. 8 Montageklammern

weitere Infos...

## Technische Daten

| | | | |
|---|---|---|---|
| Artikeltyp | Lüftungsgitter | Montage/Befestigung | Aufbaumontage |
| Marke | PRIME flow | Eigenschaften | kürzbar |
| Höhe | 100 mm | Form | eckig |
| Breite | 2.400 mm | Systemmaß | 150 |
| Material | Aluminium | Lüftungssystem | COMPAIR PRIME flow® |
| Oberfläche/Beschichtung | eloxiert | Lüftungsquerschnitt ca. | 163,2 cm² |

## Zubehör

| | |
|---|---|
| 4041021 | Sockel-Eckblenden, Eckblende, H 150 mm, edelstahlfarbig |
| 4041020 | Sockel-Eckblenden, Eckblende, H 130 mm, edelstahlfarbig |
| 4041019 | Sockel-Eckblenden, Eckblende, H 100 mm, edelstahlfarbig |
| 4041219 | Sockel-Eckblenden, Eckblende, H 100 mm, schwarz matt |
| 4041220 | Sockel-Eckblenden, Eckblende, H 130 mm, schwarz matt |
| 4041221 | Sockel-Eckblenden, Eckblende, H 150 mm, schwarz matt |

## Einbaumaße (PDF)

