

PRIME flow Presa Lüftungsgitter

Produktnummer: 4041016
Konfiguration: H 100 mm, Lüftungsquerschnitt ca. 163,2 cm²/m, edelstahlfbg. eloxiert

Konfigurationsoptionen

4041016 | H 100 mm, Lüftungsquerschnitt ca. 163,2 cm²/m, edelstahlfbg. eloxiert
4041017 | H 130 mm, Lüftungsquerschnitt ca. 217,6 cm²/m, edelstahlfbg. eloxiert
4041018 | H 150 mm, Lüftungsquerschnitt ca. 272 cm²/m, edelstahlfbg. eloxiert
4041216 | H 100 mm, Lüftungsquerschnitt ca. 163,2 cm²/m, schwarz matt
4041217 | H 130 mm, Lüftungsquerschnitt ca. 217,6 cm²/m, schwarz matt
4041218 | H 150 mm, Lüftungsquerschnitt ca. 272 cm²/m, schwarz matt

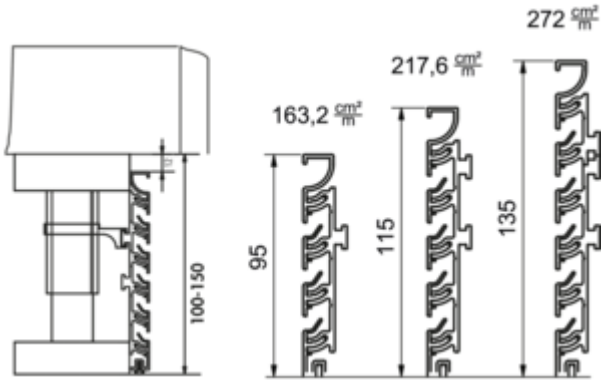

✓ Lüftungsgitter
✓ Aufbaumontage

Aluminium-Lamellengitter.
— Länge 2400 mm
— 10 mm LED Flexstripes in oberster Profillamelle einsetzbar
— kürzbar in Länge und Höhe
— inkl. 8 Montageklammern

weitere Infos...

Technische Daten

Artikeltyp	Lüftungsgitter	Montage/Befestigung	Aufbaumontage
Marke	PRIME flow	Eigenschaften	kürzbar
Höhe	100 mm	Form	eckig
Breite	2.400 mm	Systemmaß	150
Material	Aluminium	Lüftungssystem	COMPAIR PRIME flow®
Oberfläche/Beschichtung	eloxiert	Lüftungsquerschnitt ca.	163,2 cm²

Zubehör

4041021	Sockel-Eckblenden, Eckblende, H 150 mm, edelstahlfarbig
4041020	Sockel-Eckblenden, Eckblende, H 130 mm, edelstahlfarbig
4041019	Sockel-Eckblenden, Eckblende, H 100 mm, edelstahlfarbig
4041219	Sockel-Eckblenden, Eckblende, H 100 mm, schwarz matt
4041220	Sockel-Eckblenden, Eckblende, H 130 mm, schwarz matt
4041221	Sockel-Eckblenden, Eckblende, H 150 mm, schwarz matt

Einbaumaße (PDF)

