

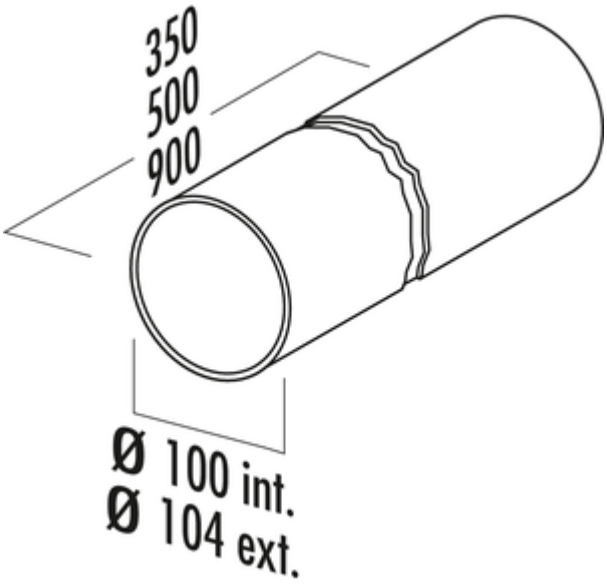

Tuyau rond 100

Numéro de produit: 4011019
Configuration: L 500 mm, blanc

Options de configuration
4011018 | L 350 mm, blanc
4011019 | L 500 mm, blanc
4011020 | L 900 mm, blanc

✓ Tuyau d'aération
✓ Système d'emboîtement pour un collage ultérieur
— tuyau rond Ø 100 mm

plus d'infos...

Fiche technique

Type d'article	Tuyau d'aération	Diamètre de raccordement	100 mm
Hauteur	104 mm	Dimension du système	100
Largeur	500 mm	Forme de raccordement	rond
Montage/fixation	Système d'emboîtement pour un collage ultérieur	Système de ventilation	COMPAIR norm
Forme	rond		

Naber GmbH
Enschedestr. 24
DE-48529 Nordhorn

Tel. +49 5921 704-0
Fax +49 5921 704-140
naber@naber.com