

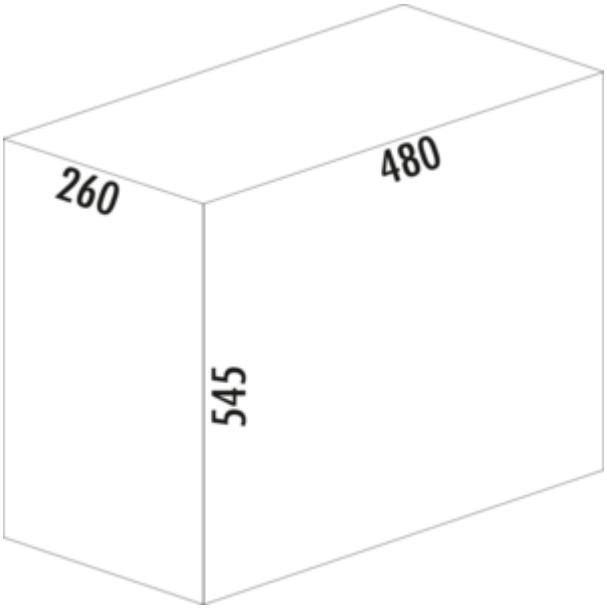

WESCO® Traditionline Single-Boy® 545 S/ 300-1

Product number: 8011442
Configuration: anthracite

Configuration options
8011442 | anthracite
8011917 | aluminium grey

✓ Pull-out technology for rotating doors
✓ full pull-out
✓ 42 l
— waste capacity 42 l
— technology: full pull-out
— fitting: cabinet bottom

more infos...

Technical data

Article type	Waste collection system	Material container	plastic
Brand	WESCO®	Colour total cover	aluminium grey
Height	545 mm	Cover	Yes
Width	260 mm	Lid type(s)	Complete lid
Mounting/Fixing	cabinet bottom	Number of containers	1
Installation_height_list	545 mm	Opening technology	full pull-out
Cabinet width	300 mm	Total volume	42 l
Shape	angular	Volume/content container 1	42 l
Frame colour	aluminium grey	Colour guide	silver
Installation depth	480 mm	Design	Pull-out technology for rotating doors
Material lid	plastic	Volume/Content container	42

Dimensional sketch (PDF)

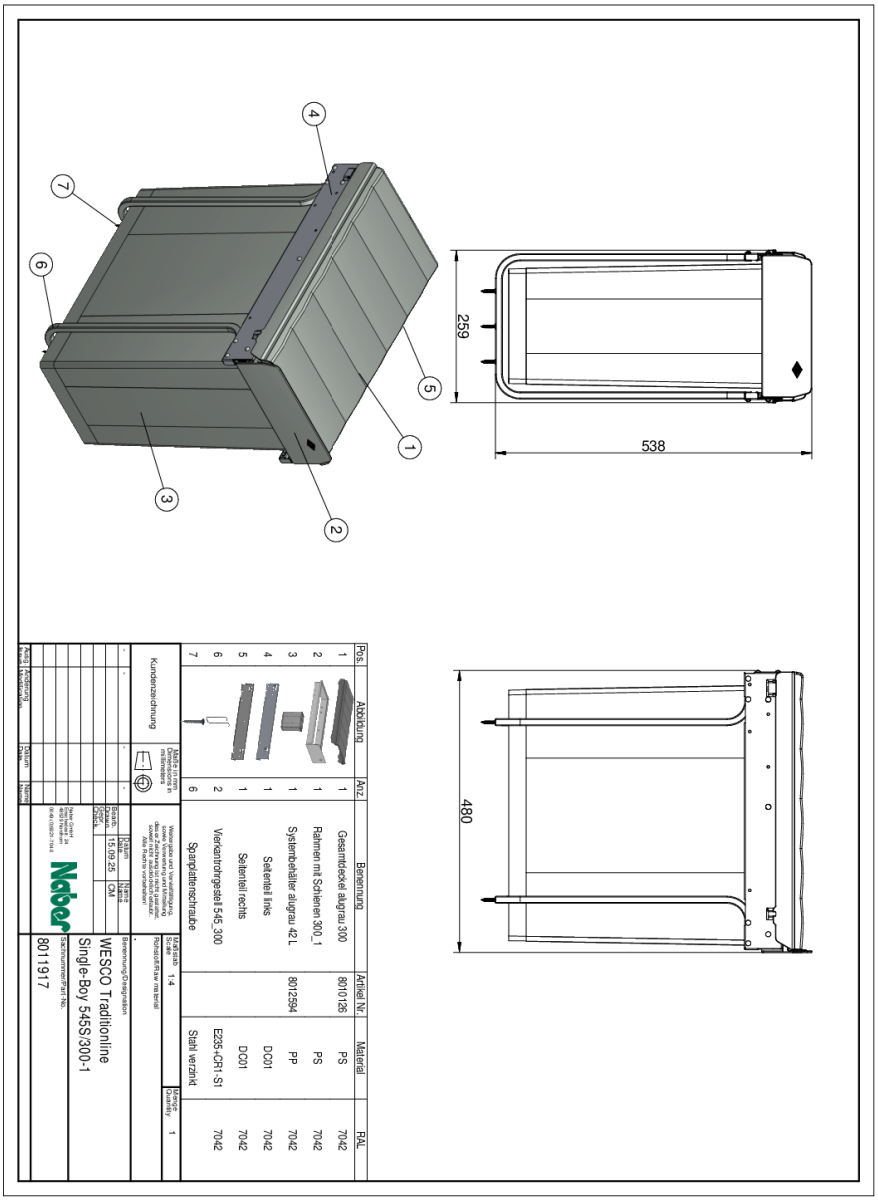

Pos.	Abbildung	Anz.	Benennung	Artikel Nr.	Material	RAL
1		1	Gesamtdeckel alugrau 300	8010126	PS	7042
2		1	Rahmen mit Schienen 300_1		PS	7042
3		1	Systembehälter alugrau 42 L	8012394	PP	7042
4		1	Seitenteil links		DC01	7042
5		1	Seitenteil rechts		DC01	7042
6		2	Verkantrohrgestell 545_300		E235+CR1.S1	7042
7			Spanplattenschraube		Stahl verzinkt	

Kundenzeichnung

Maße in mm / Dimensions in millimeters

Maßstab / Scale 1:4

Benennung/Zeichnungsnr. / Part name/Drawing no.

Roh-/Fertigteil / Raw material

Stück / Quantity 1

Gezeichnet / Drawn: 15.09.25 CM

Geprüft / Checked:

Datum / Date

Name

Änderung / Änderungsnr. / Revision / Revision no.

Naber GmbH, 48529 Nordhorn

WESCO Traditionline

Single-Boy 545S/300-1

Sachnummer/Part No.: 8011917